www.bf-light.com

Il·luminació LED Professional

Il·luminació LED Professional

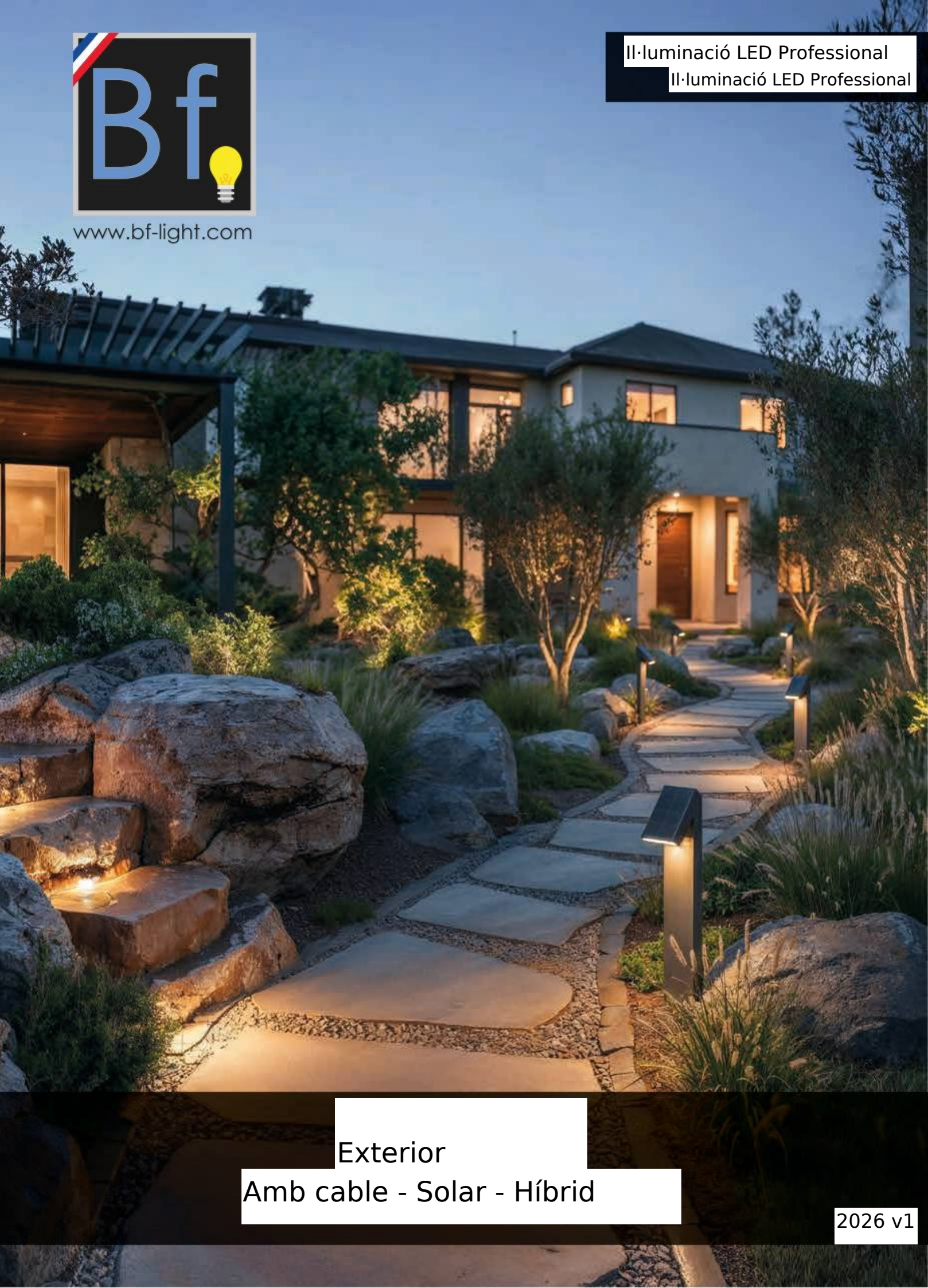

Exterior

Amb cable - Solar - Híbrid

2026 v1

Bf Light

Compromís amb el desenvolupament sostenible

Bf Light qui s'est engagé depuis 2010 dans la voie del développement durable intègre dels préoccupations medi ambientales i sociales dans tout el cycle de producció dels productes.

La producció responsable i la consideració per part de l'empresa dels criteris següents:

De protecció del medi ambient de responsabilitat social vis-à-vis del personal de l'entreprise,així com amb totes els seves parts interessades i ce, per el funcionament global de l'entreprise i tous ses productes i serveis.

Bf Light es compromet amb una producció ecològicament responsable, banni dels substàncias chimiques tòxiques perjudicials per l'homme i l'environnement, utilitza materials ecològics, i ce, aussi bien dans ses productes, ses emballages i ses processos de fabricació.

S'aplicarà el principi de precaució per l'utilisation de nouvelles substàncias, materials ou produits chimiques, en consultant la législation mais aussi dels experts, dels associations i également el personal de l'entreprise. No s'utilitzarà cap substància potencialment perillosa dans el cycle de producció, i un autre procédé o una autre matière non polluantes sera privilégié.

A més dels compromisos anteriors, l'equip Bf Light fait preuve de pragmatisme en matière de-reciclatge notamment per el reciclatge dels embalatges de cartró. Bf light collecte auprès de ses collaborateurs i d'autres empresas de la zone industrielle de La Ciotat l'ensemble dels cartrons qui peuvent l'être. Ces els cartrons es reciclen sense émissions supplémentaires de CO_2 liées a leur transport i a leur traitement en vue d'être recyclés. Nous leur donnons una segona vida i une utilisation supplémentaire avant de rentrer a nouveau dans la fi liale de reciclatge traditionnelle.

« C'est amb de petits gestos que nous pourrons accomplir ensemble de grans coses »

• FILAIRE	
Projectors de 10W a 300W	pàgines 7-17
Lluminàrias estancas & armatures industrielles	pàgines 18-20
Spots sobre piqueta & spots 3en1	pàgines 21-29
Encastats de terra	pàgines 30-35
Spots orientables	pàgines 36-37
Balisa & appliques	pàgines 38-40
Gamma Deck Plug & Play DC12V	pàgines 41-45
• SOLAIRE & SOLAIRE-HYBRIDE	
Lluminàrias ambiance & déco / Altaveus i ventilateurs	pàgines 48-61
Balisatge, appliques & bornes	pàgines 62-95
Garlanda tipus guingueta & bandeau Led	pàgines 96-97
Spots sobre piqueta & Gamma Moorea	pàgines 98-101
Projectors / Lanternes & Lluminària portàtil	pàgines 102-119
Il·luminaciós publics	pàgines 120-147
•ECLAIRAGE PUBLIC FILAIRE	pàgines 148-149
•ACCESSOIRES	
Làmpadas, bras desplaçats , connectors, batteries i pals	pàgines 150-153
•LEXIQUE	pàgines 154-162

Exterior - Amb cable

Spot amb piquetaa
Gamma

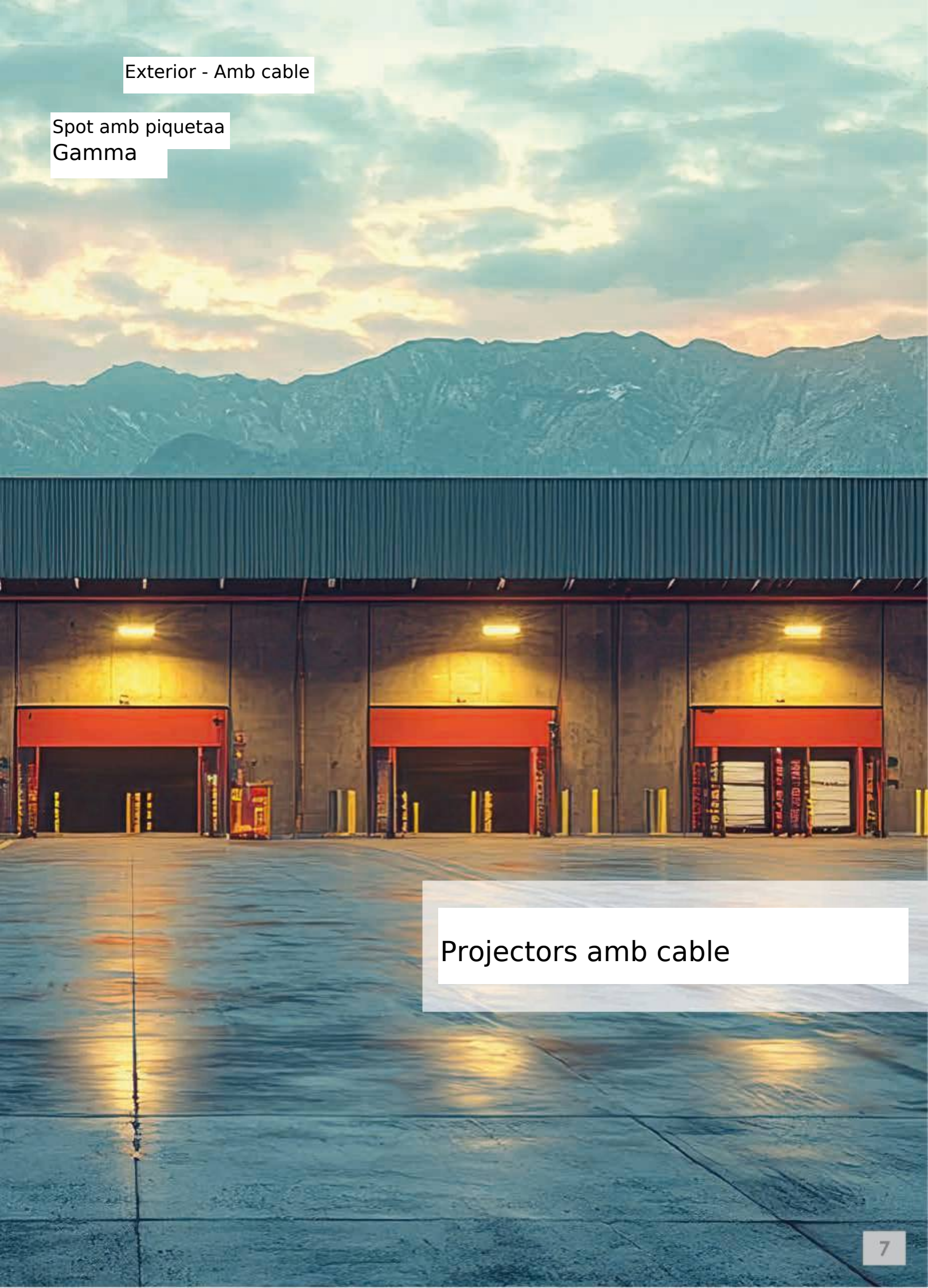

Projectors amb cable

CE RoHS

Projectors extraplans 10W / 30W / 50W - 4000°K
Gamma PAD LK Premium

Aquests projectors es subministren amb 1 metre de cable H05RN-F blanc
Suport mòbil a 330°

BLANC NEUTRE
4000°K

10W — réf : BF-PAD10LKN

Preu públic sense IVA 29,87 €

1000 LUMENS
120°
100 Lm/W

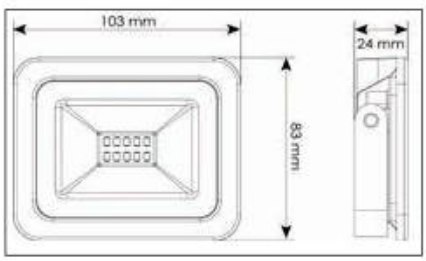

IK07 ALUMINIUM DIFFUSEUR VERRE

30W — réf : BF-PAD30LKN

Preu públic sense IVA 60,26 €

3900 LUMENS
90°
130 Lm/W

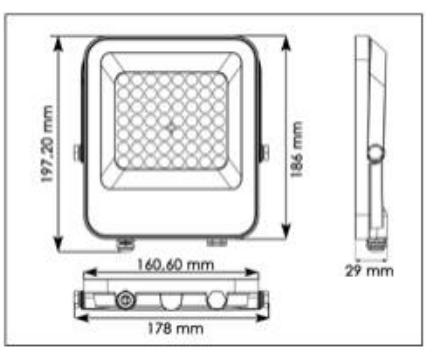

IK10 ALUMINIUM POLYCARBONATE

50W — réf : BF-PAD50LKN

Preu públic sense IVA 89,87 €

6500 LUMENS
90°
130 Lm/W

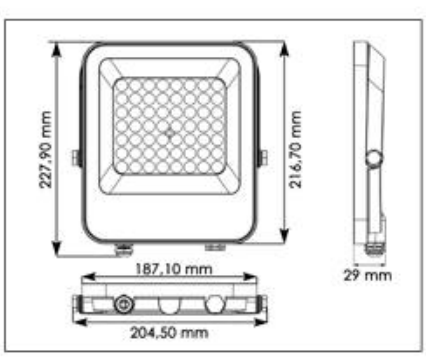

IK10 ALUMINIUM POLYCARBONATE

Per a un ús òptim i per garantir correctament aquest producte, respecteu els recomanacions de la Guia Tècnica de la pàgina 160.

AC100-240V Alimentation
DIMMABLE
GARANTIE 3 ans
50 000 HEURES Durée de vie
IP65

Connectors estancs ràpids

vegeu la pàgina 153
catàleg d'exterior

Braç desplaçat blanc de 50 cm

vegeu la pàgina 152
catàleg d'exterior

CE RoHS

Projectors extraplans 10W / 30W / 50W - 3000°K
Gamma PAD LK Premium

Aquests projectors es subministren amb 1 metre de cable H05RN-F blanc
Suport mòbil a 330°

BLANC CHAUD
3000°K

10W — réf : BF-PAD10LKW

Preu públic sense IVA 29,87 €

900 LUMENS

120°

90 Lm/W

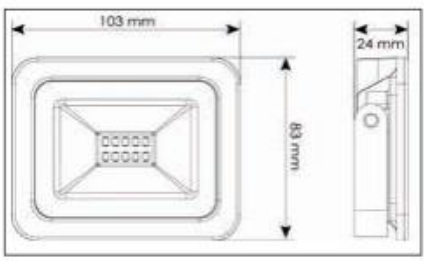

IK07 ALUMINIUM DIFFUSEUR VERRE

30W — réf : BF-PAD30LKW

Preu públic sense IVA 60,26 €

3300 LUMENS

90°

110 Lm/W

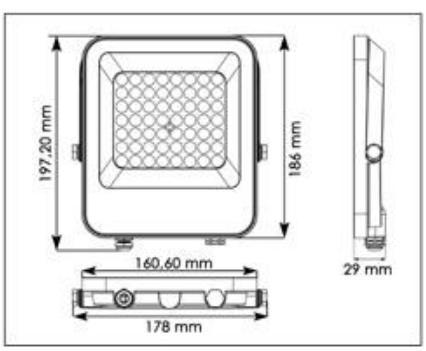

IK10 ALUMINIUM POLYCARBONATE

50W — réf : BF-PAD50LKW

Preu públic sense IVA 89,87 €

5500 LUMENS

90°

110 Lm/W

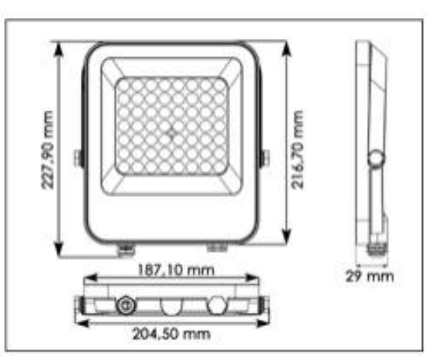

IK10 ALUMINIUM POLYCARBONATE

Per a un ús òptim i per garantir correctament aquest producte, respecteu els recomanacions de la Guia Tècnica de la pàgina 160.

AC100-240V Alimentation

FLAMMABLE

GARANTIE 3 ans

50 000 HEURES Durée de vie

IP65

Connectors estancs ràpids

vegeu la pàgina 153
catàleg d'exterior

Braç desplaçat blanc de 50 cm

vegeu la pàgina 152
catàleg d'exterior

CE RoHS

Projectors extraplans 100W / 200W - 4000°K
Gamma PAD LK Tertiaire

Aquests projectors es subministren amb 1 metre de cable H05RN-F blanc
Suport mòbil a 330°

BLANC NEUTRE
4000°K

100W

réf : BF-PAD100LKN

Preu públic sense IVA 200,75 €

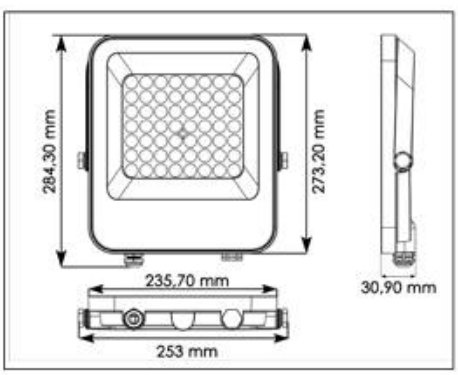

13 000 LUMENS

90°

130 Lm/W

IK10

ALUMINIUM POLYCARBONATE

200W

réf : BF-PAD200LKN

Preu públic sense IVA 352,26 €

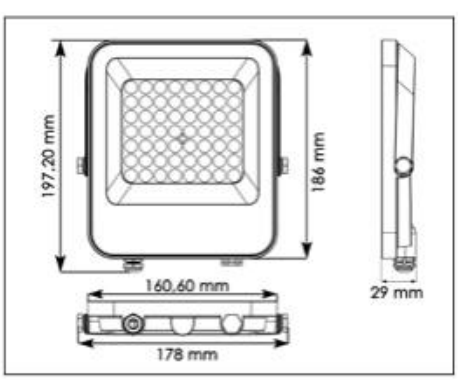

26 000 LUMENS

90°

130 Lm/W

IK10

ALUMINIUM POLYCARBONATE

Per a un ús òptim i per garantir correctament aquest producte, respecteu els recomanacions de la Guia Tècnica de la pàgina 160.

Connectors estancs ràpids

vegeu la pàgina 153
catàleg d'exterior

Braç desplaçat blanc de 50 cm

vegeu la pàgina 152
catàleg d'exterior

CE RoHS

Projectors extraplans 100W / 200W - 3000°K
Gamma PAD LK Tertiaire

Aquests projectors es subministren amb 1 metre de cable H05RN-F blanc
Suport mòbil a 330°

100W

réf : BF-PAD100LKW

Preu públic sense IVA 200,75 €

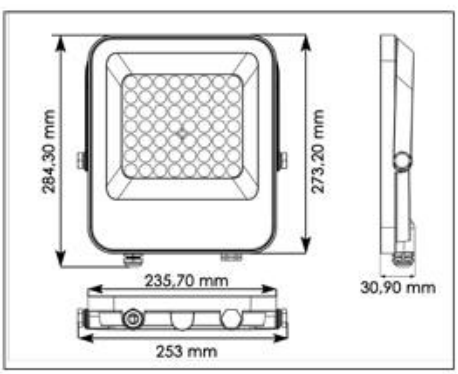

IK10 ALUMINIUM POLYCARBONATE

200W

réf : BF-PAD200LKW

Preu públic sense IVA 352,26 €

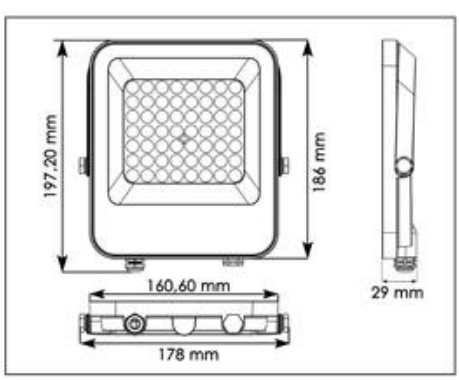

IK10 ALUMINIUM POLYCARBONATE

Per a un ús òptim i per garantir correctament aquest producte, respecteu els recomanacions de la Guia Tècnica de la pàgina 160.

Connectors estancs ràpids

vegeu la pàgina 153
catàleg d'exterior

Braç desplaçat blanc de 50 cm

vegeu la pàgina 152
catàleg d'exterior

CE RoHS

Projectors extraplans 10W / 30W / 50W - 4000°K
Gamma PAD BK Premium

Aquests projectors es subministren amb 1 metre de cable H05RN-F negre
Suport mòbil a 330°

10W — réf : BF-PAD10BKN

Preu públic sense IVA 29,87 €

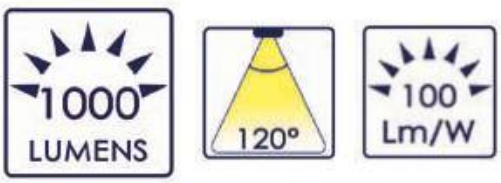

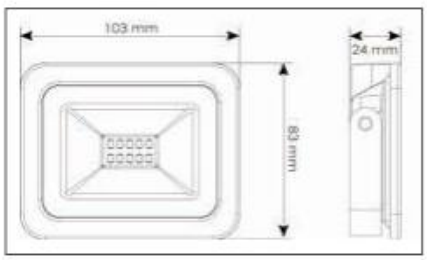

30W — réf : BF-PAD30BKN

Preu públic sense IVA 60,26 €

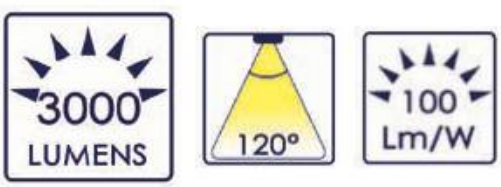

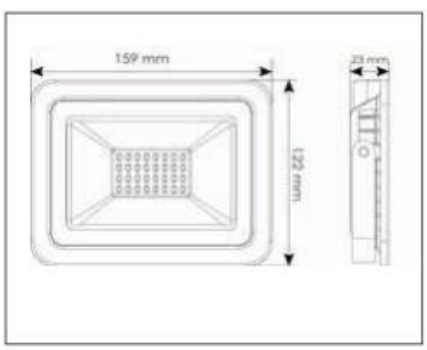

50W — réf : BF-PAD50BKN

Preu públic sense IVA 89,87 €

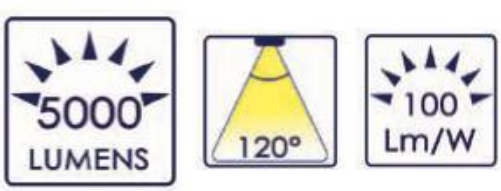

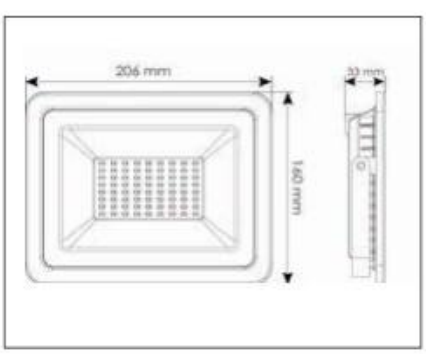

Per a un ús òptim i per garantir correctament aquest producte, respecteu els recomanacions de la Guia Tècnica de la pàgina 160.

Connectors estancs ràpids

vegeu la pàgina 153
catàleg d'exterior

Braç desplaçat negre de 50 cm

vegeu la pàgina 152
catàleg d'exterior

CE RoHS

Projectors extraplans 10W / 30W / 50W - 3000°K
Gamma PAD BK Premium

Aquests projectors es subministren amb 1 metre de cable H05RN-F negre
Suport mòbil a 330°

BLANC CHAUD 3000°K

10W — réf : BF-PAD10BKW

Preu públic sense IVA 29,87 €

900 LUMENS | 120° | 90 Lm/W

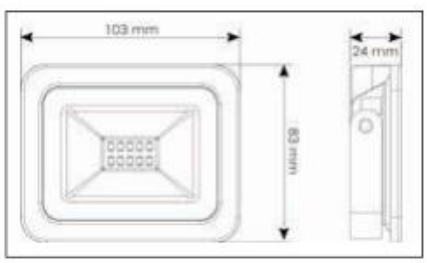

IK07 | ALUMINIUM DIFFUSEUR VERRE

30W — réf : BF-PAD30BKW

Preu públic sense IVA 60,26 €

2700 LUMENS | 120° | 90 Lm/W

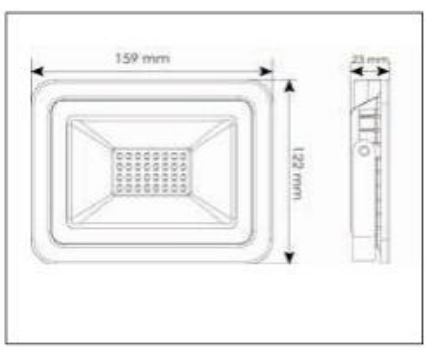

IK07 | ALUMINIUM POLYCARBONATE

50W — réf : BF-PAD50BKW

Preu públic sense IVA 89,87 €

4500 LUMENS | 120° | 90 Lm/W

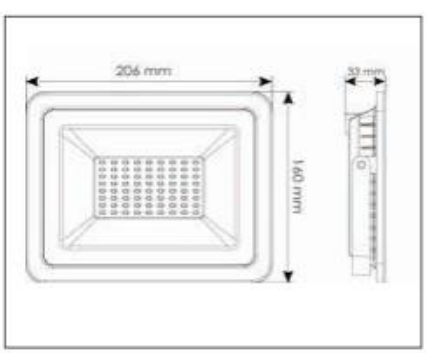

IK07 | ALUMINIUM POLYCARBONATE

Per a un ús òptim i per garantir correctament aquest producte, respecteu els recomanacions de la Guia Tècnica de la pàgina 160.

AC100-240V Alimentation | DIMMABLE | GARANTIE 3 ans | 50 000 HEURES Durée de vie | IP65

Connectors estancs ràpids

vegeu la pàgina 153
catàleg d'exterior

Braç desplaçat negre de 50 cm

vegeu la pàgina 152
catàleg d'exterior

CE RoHS

Projectors extraplans 100W / 200W / 300W - 4000°K
Gamma PAD BK Tertiaire

Aquests projectors es subministren amb 1 metre de cable H05RN-F negre
Suport mòbil a 330°

100W — réf : BF-PAD100BK

Preu públic sense IVA 200,75 €

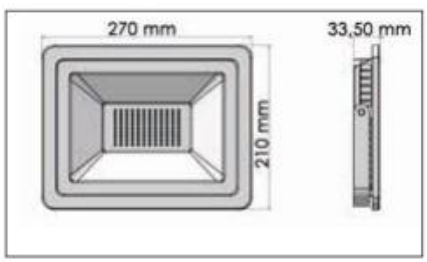

IK07 ALUMINIUM DIFFUSEUR VERRE

200W — réf : BF-PAD200BK

Preu públic sense IVA 352,26 €

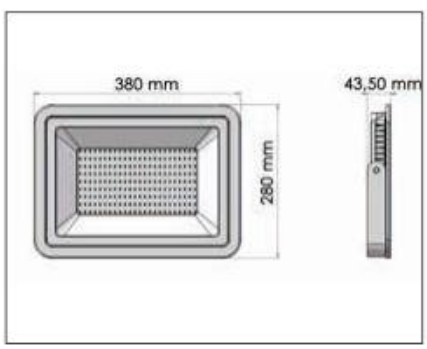

IK07 ALUMINIUM POLYCARBONATE

300W — réf : BF-PAD300BK

Preu públic sense IVA 524,00 €

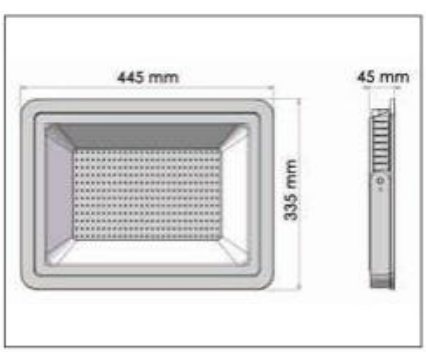

IK07 ALUMINIUM POLYCARBONATE

Per a un ús òptim i per garantir correctament aquest producte, respecteu els recomanacions de la Guia Tècnica de la pàgina 160.

Connectors estancs ràpids

ve vegeu la pàgina 153
cat catàleg d'exterior

Braç desplaçat negre de 50 cm

vegeu la pàgina 152
catàleg d'exterior

CE RoHS

Projectors extraplans 100W / 200W / 300W - 3000°K
Gamma PAD BK Tertiaire

Aquests projectors es subministren amb 1 metre de cable H05RN-F negre
Suport mòbil a 330°

100W — réf : BF-PAD100BKW

Preu públic sense IVA 200,75 €

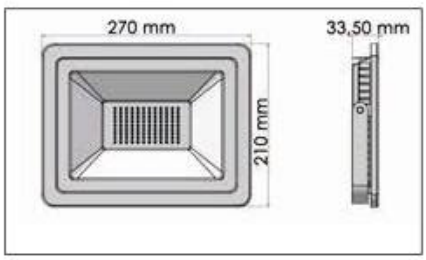

200W — réf : BF-PAD200BKW

Preu públic sense IVA 352,26 €

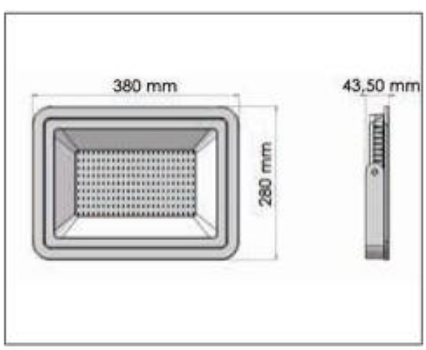

300W — réf : BF-PAD300BKW

Preu públic sense IVA 524,00 €

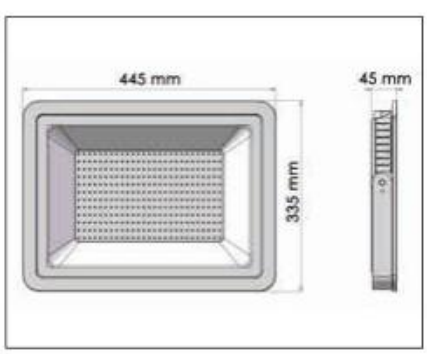

Per a un ús òptim i per garantir correctament aquest producte, respecteu els recomanacions de la Guia Tècnica de la pàgina 160.

Connectors estancs ràpids

vegeu la pàgina 153
catàleg d'exterior

Braç desplaçat negre de 50 cm

vegeu la pàgina 152
catàleg d'exterior

CE RoHS

Projectors extraplans blanc 10W / 30W - 4000°K
Gamma PAD detecció de moviment

BLANC NEUTRE
4000°K

Aquests projectors es subministren amb 1 metre de cable H05RN-F blanc
Distància de detecció 7 metres / angle 180°
Suport mòbil a 180°

10W — réf : BF-PAD10NS

Preu públic sense IVA 62,25 €

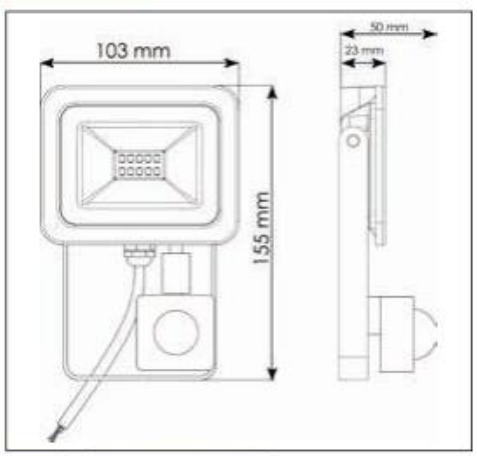

1000 LUMENS

120°

100 Lm/W

Réglages

IK07

ALUMINIUM POLYCARBONATE

30W — réf : BF-PAD30NS

Preu públic sense IVA 112,50 €

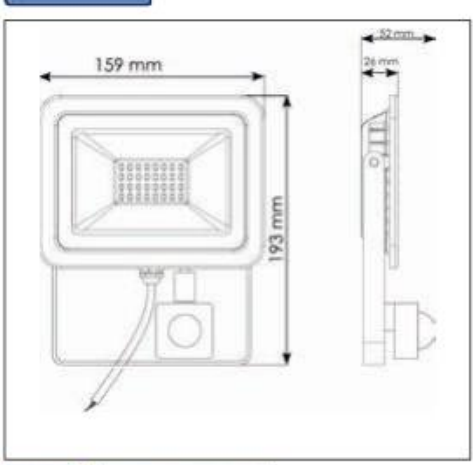

3000 LUMENS

120°

100 Lm/W

Réglages

IK07

ALUMINIUM POLYCARBONATE

Per a un ús òptim i per garantir correctament aquest producte, respecteu els recomanacions de la Guia Tècnica de la pàgina 160.

Connectors estancs ràpids

vegeu la pàgina 153
catàleg d'exterior

Braç desplaçat blanc de 50 cm

vegeu la pàgina 152
catàleg d'exterior

CE RoHS

Projectors extraplans negre 10W / 30W - 4000°K
Gamma PAD detecció de moviment

BLANC NEUTRE
4000°K

Aquests projectors es subministren amb 1 metre de cable H05RN-F negre
Distància de detecció 7 metres / angle 180°
Suport mòbil a 180°

10W

réf : BF-PAD10BKNS

Preu públic sense IVA 62,25 €

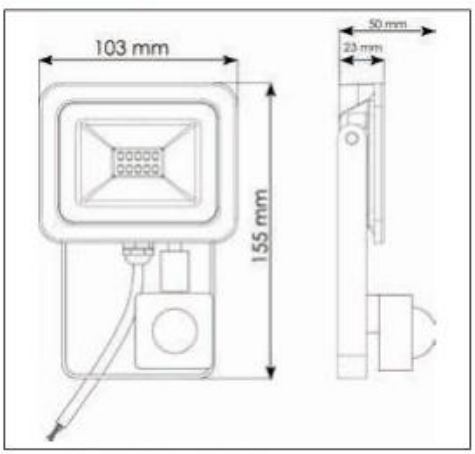

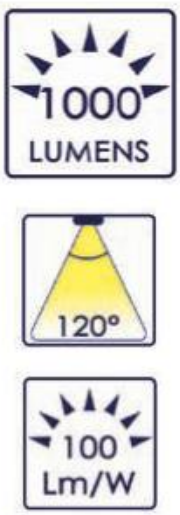

IK07 ALUMINIUM POLYCARBONATE

30W

réf : BF-PAD30BKNS

Preu públic sense IVA 112,50 €

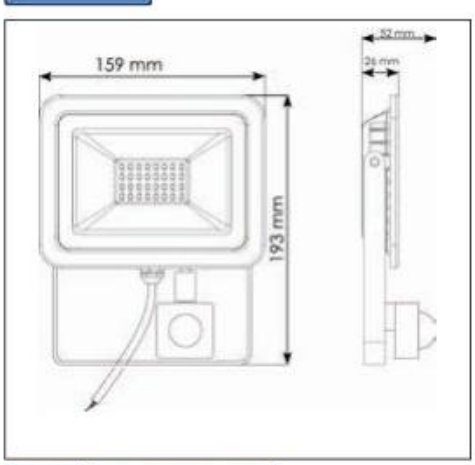

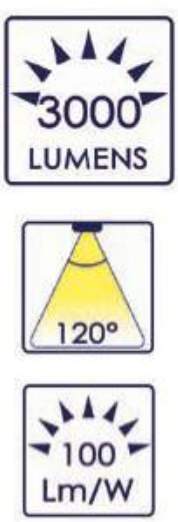

IK07 ALUMINIUM POLYCARBONATE

Per a un ús òptim i per garantir correctament aquest producte, respecteu els recomanacions de la Guia Tècnica de la pàgina 160.

Connectors estancs ràpids

vegeu la pàgina 153
catàleg d'exterior

Braç desplaçat negre de 50 cm

vegeu la pàgina 152
catàleg d'exterior

Exterior - Amb cable

Lluminària / aparcament estanc

Lluminària industrial

Lluminària / Park Estanca a detecció de moviment

Gamma de lluminàries estanques

50W

réf : BF04150S

Preu públic sense IVA 174,75 €

130 lm / watts

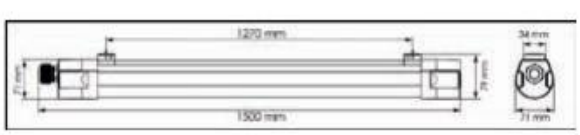

Ajustos possibles:

- Distància de detecció
- Temporització
- Lluminositat

Per a un ús òptim i per garantir correctament aquest producte, respecteu els recomanacions de la Guia Tècnica de la pàgina 160.

Lluminària / Park Estanca

Gamma de lluminàries estanques

- Câblage traversant standard
- Equipé de borniers connection ràpida a 3 poles : P/N/T
- Diffuseur polycarbonate opale blanc
- Support de fi xation coulissant acier inoxdable

Facteur de puissance >0.9 | IRC>80 | UGR<19 | FLICKER FREE

20W — réf : BF04060B

Preu públic sense IVA 69,50 €

2800 LUMENS

140°

140 lm / watts

BLANC NEUTRE 4000°K

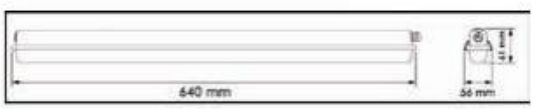

40W — réf : BF04120N

Preu públic sense IVA 76,75 €

5600 LUMENS

140°

140 lm / watts

BLANC NEUTRE 4000°K

60W — réf : BF04150N

Preu públic sense IVA 90,00 €

8400 LUMENS

140°

140 lm / watts

BLANC NEUTRE 4000°K

Per a un ús òptim i per garantir correctament aquest producte, respecteu els recomanacions de la Guia Tècnica de la pàgina 160.

GARANTIE 3 ans | IP65 | IK10 | AC200 - 240V Alimentation | Durée de vie 50 000 Heures L80 / B10 | CLASSE II | DIMMABLE | 50/60 Hz | POLYCARBONATE

CE RoHS

High Bay 100W i 200W
Gamma High Bay / Armature Industrielle

Condicions d'ús : de -30° a +50°
Índex McAdam : 4

BLANC NEUTRE
4000°K

réf : BF-UFO100NW — 150 lm / watts

Preu públic sense IVA 212,50 €

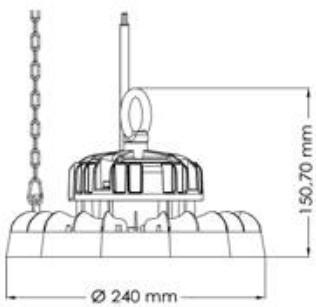

Model sense detecció

réf : BF-UFO100NWS

Preu públic sense IVA 275,00 €

Model amb detecció de moviment
Distància de detecció 12 metres - 120°

réf : BF-UFO200NW — 150 lm / watts

Preu públic sense IVA 347,50 €

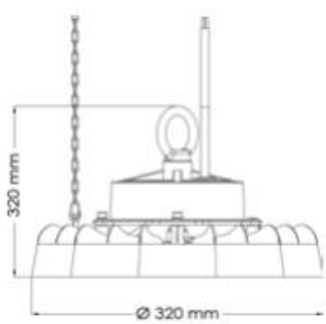

Model sense detecció

réf : BF-UFO200NWS

Preu públic sense IVA 410,00 €

Model amb detecció de moviment
Distància de detecció 12 metres - 120°

Per a un ús òptim i per garantir correctament aquest producte, respecteu els recomanacions de la Guia Tècnica de la pàgina 160.

Accessoris inclosos : BF-CONEXI
Caixa de connexió ràpida

Durée de vie 50 000 Heures L80 / B10 | FIMMABLE | GARANTIE 5 ans | IP65 | UGR<21 | IRC>80 | ALUMINIUM | Facteur de puissance 0.95

Spots amb piquetaa

CE RoHS

Spot amb piquetaa 5W & 10W
Gamma Parcs i Jardins

GRIS ANTHRACITE

Spot subministrat amb 1 metre de cable 3G0.75mm²
Passacables integrat
Es pot fixar al suport

réf : BF-PICO5

Preu públic sense IVA 76,25 €

Abast 2 a 3 metres

BLANC CHAUD 2700°K

Òptica de bresca
Baixa luminància

réf : BF-PICO10

Preu públic sense IVA 99,75 €

Abast 4 a 5 metres

5W

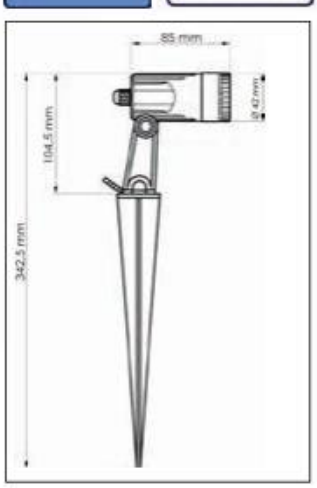

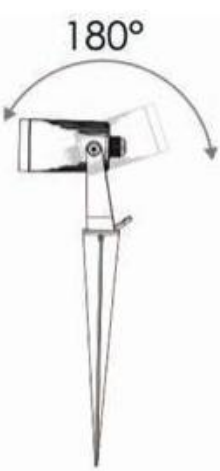

10W

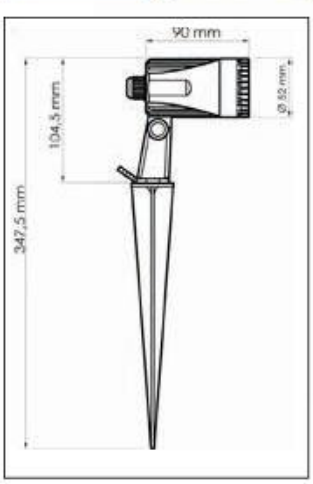

Connectors estancs ràpids

vegeu la pàgina 153
catàleg d'exterior

ALUMINIUM IP67 IK07 GARANTIE 5 ans AC100-240V Alimentation DIMMABLE

CE RoHS

Spot amb piquetaa 25W
Gamma Parcs i Jardins

Novetat

GRIS ANTHRACITE

Spot subministrat amb 1 metre de cable 3G0.75mm²
Passacables integrat
Es pot fixar al suport

réf : BF-PICO25

Preu públic sense IVA 172,50 €

BLANC CHAUD 2700°K

36°

Abast de fins a 12 metres

Baixa luminància

25W

2300 LUMENS

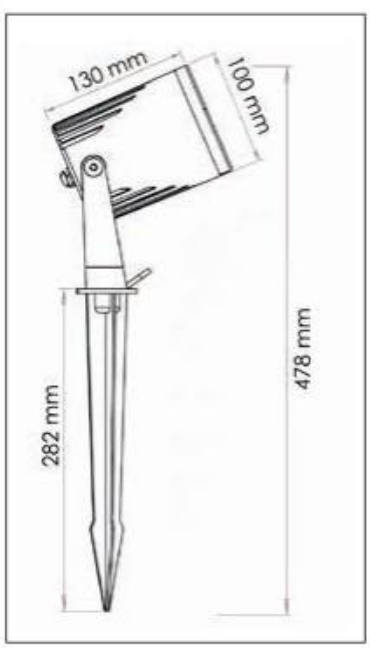

Connectors estancs ràpids

vegeu la pàgina 153
catàleg d'exterior

IP67 IK07 GARANTIE 5 ans AC100-240V Alimentation DIMMABLE 50 000 HEURES Durée de vie ALUMINIUM

CE RoHS

Spot amb piquetaa 5W & 10W
Gamma Parcs i Jardins

Novetat

CORTEN ROUILLE

Spot subministrat amb 1 metre de cable 3G0.75mm²
Passacables integrat
Es pot fixar al suport

réf : BF-PICO5COR

Preu públic sense IVA 76,25 €

réf : BF-PICO10COR

Preu públic sense IVA 99,75 €

BLANC CHAUD 2700°K

36°

Abast 4 a 5 metres

Abast 2 a 3 metres

Òptica de bresca
Baixa luminància

5W 450 LUMENS

10W 900 LUMENS

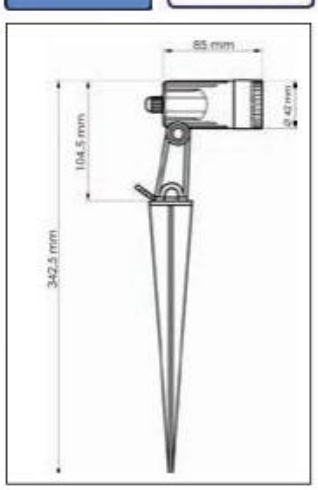

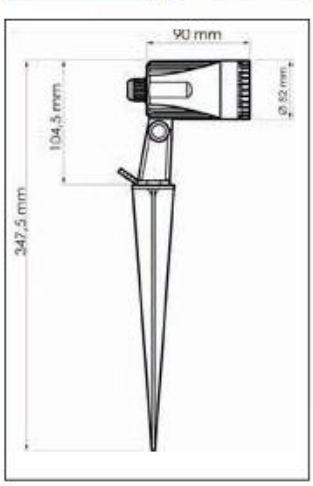

Connectors estancs ràpids

vegeu la pàgina 153
catàleg d'exterior

ALUMINIUM IP67 IK07 GARANTIE 5 ans AC100-240V Alimentation DIMMABLE

CE RoHS

Spot amb piquetaa 25W
Gamma Parcs i Jardins

Novetat

CORTEN ROUILLE

Spot subministrat amb 1 metre de cable 3G0.75mm²
Passacables integrat
Es pot fixar al suport

réf : BF-PICO25COR

Preu públic sense IVA 172,50 €

BLANC CHAUD 2700°K

36°

Abast de fins a 12 metres

25W

2300 LUMENS

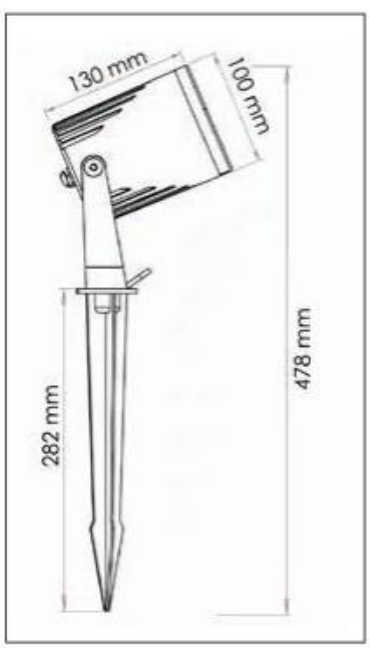

vegeu la pàgina 153
catàleg d'exterior

IP67 IK07 GARANTIE 5 *ans AC100-240V Alimentation DIMMABLE 50 000 HEURES Durée de vie ALUMINIUM

Spot amb piquetaa o saillie orientable GU10
Gamma Parcs i Jardins

Spot subministrat amb 1 metre de cable H07RN-F
Es pot fixar al suport

réf : BF-SPIKE

Preu públic sense IVA 34,75 €

*source non inclosa

7W

Làmpades recomanades

vegeu la pàgina 152
catàleg d'exterior

Connectors estancs ràpids

vegeu la pàgina 153
catàleg d'exterior

Spot orientable10W - Lents i fi ltres interchangeables
Gamma Parcs i Jardins

Spot subministrat amb 1 metre de cable H05RN-F _ 3G0.75mm²
Abast entre 4 i 5 metres

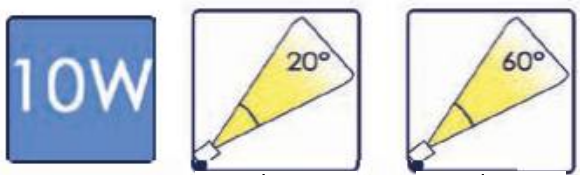

avec lent
sans len :

réf : BF-SPIKE2

Preu públic sense IVA 97,50 €

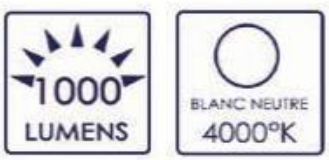

réf : BF-SPIKE2W

Preu públic sense IVA 97,50 €

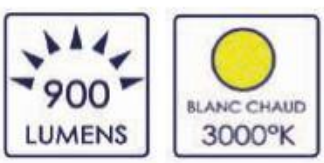

Accessoris inclosos

Lent 20°
et casquette

4 fi ltres de colors
Ambre / Vermell / Verd / Blau

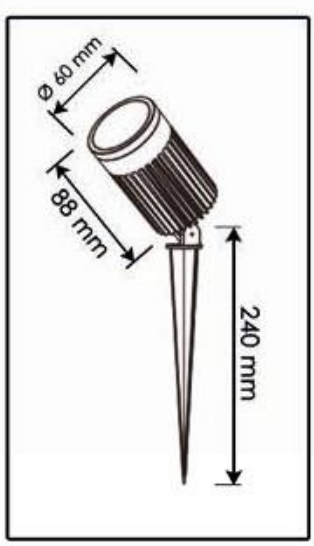

Connectors estancs ràpids

vegeu la pàgina 153
catàleg d'exterior

Spot orientable 30W - Casquette i fi ltres interchangeables
Gamma Parcs i Jardins

Spot subministrat amb 1 metre de cable H05RN-F _ 3G0.75mm²
Abast entre 8 i 10 metres

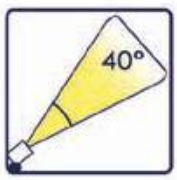

réf : BF-SPIKE3

Preu públic sense IVA 162,50€

réf : BF-SPIKE3W

Preu públic sense IVA 162,50 €

Accessoris inclosos

Casquette

4 fi ltres de colors
Ambre / Vermell / Verd / Blau

Connectors estancs ràpids

vegeu la pàgina 153
catàleg d'exterior

Spot 3 en 1 amb fi ltres de colors interchangeables
Gamma Parcs i Jardins

Spot subministrat amb 1 metre de cable H05RN-F _ 3G0.75mm²

réf : BF-3EN1NW

Preu públic sense IVA 104,50 €

1000 LUMENS

BLANC NEUTRE 4000°K

réf : BF-3EN1WW

Preu públic sense IVA 104,50 €

900 LUMENS

BLANC CHAUD 3000°K

10W

60°

IP67

IK07

GARANTIE 3 *ans

Accessoris inclosos

Pot d'encastrement

4 fi ltres de colors ambre/rouge/bleu/vert

Pattes de fi xations i vis

collerette INOX clipsable

Fixació mural

360° ORIENTABLE

Spot amb piquetaa

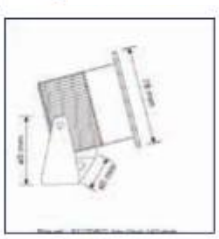

360° ORIENTABLE

réf : BF100PIQ

vegeu la pàgina 149
catàleg d'exterior

Encastat de terra

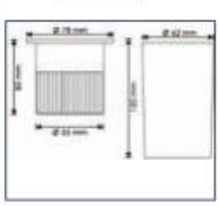

Connectors estancs ràpids

vegeu la pàgina 153
catàleg d'exterior

IP67 IK07 GARANTIE 3 *ans AC220-240V Alimentation DIMMABLE ALUMINIUM

Encastats de terra

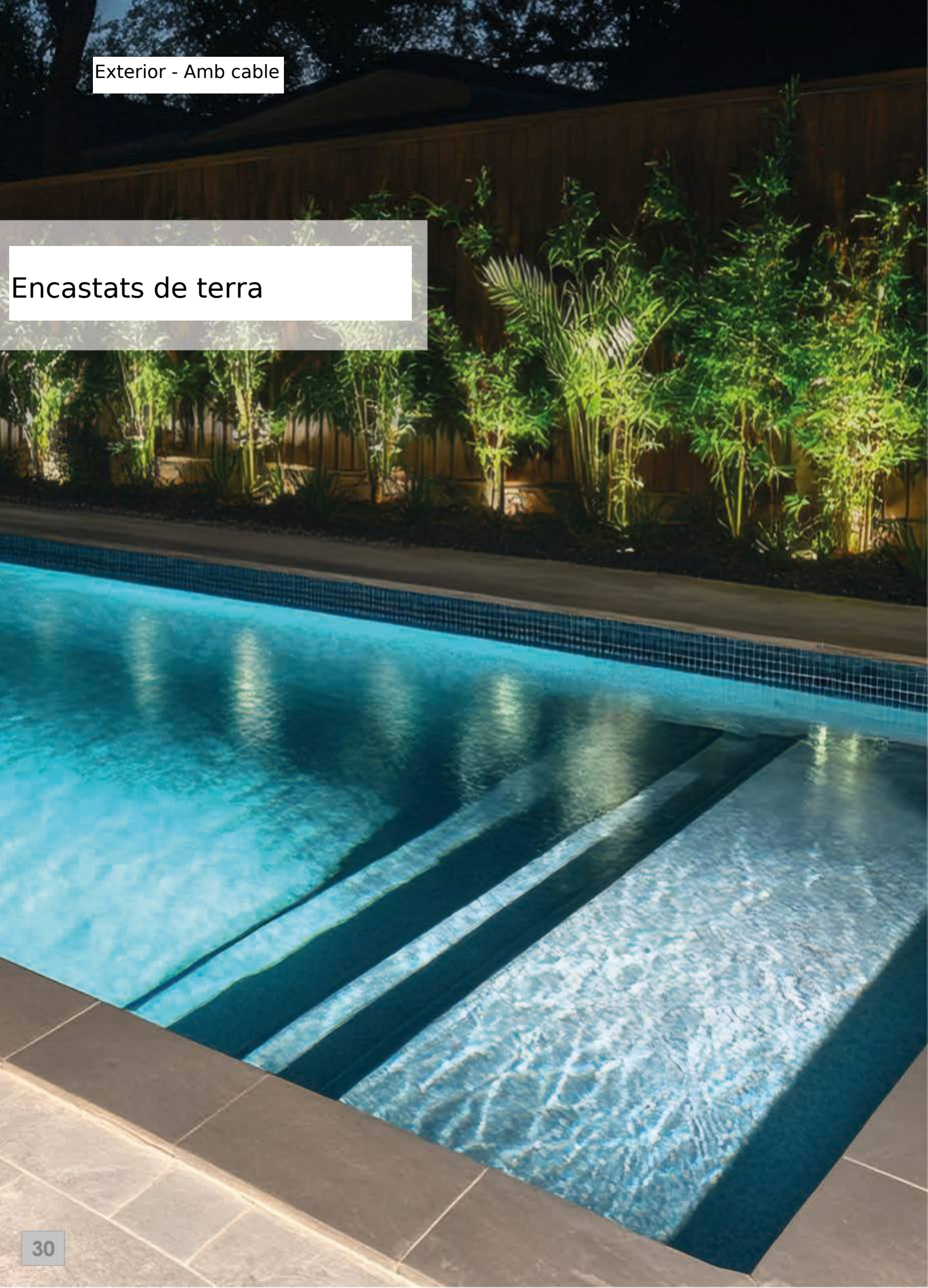

Encastat de terra GU10 o 5.3
Gamma Parcs i Jardins

Cet encastré de terra amb una collerette Inox 316L és équipée d'une douille GU10 (AC230V), orientable a 15°.
Une douille GU5.3 és subministrada en accessoire.
Produit sense cable - prévoir cable H07RN-F 3G1.5mm²

réf : BF3721

Preu públic sense IVA 66,25 €

- Vidre translúcid i sorrenc inclòs
- Pot d'encastrement inclus

Accessoris disponibles collerette omnidirectionnelle

Réf : BF-TOP3721

Preu públic sense IVA 42,50 €

Pour una ús optimale i la bonne garantie de ce produit, merci de respecter els préconisations d'installations dels encastrés de terra en pàgina 154.

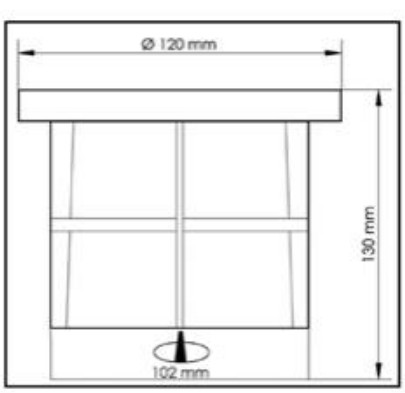

vegeu la pàgina 152
catàleg d'exterior

CE RoHS

Encastat de terra - 12 watts
Gamma Parcs i Jardins

Poc volum
Productes subministrats amb 1 metre de cable H05RN-F -3G0.75mm² _ Pot d'encastat inclòs.

12W

réf : BF-UL12NW

Preu públic sense IVA 147,50 €

1650 LUMENS

BLANC NEUTRE 4000°K

réf : BF-UL12WW

Preu públic sense IVA 147,50 €

1575 LUMENS

BLANC CHAUD 3000°K

Résiste à 3,5 Tonnes (roulant) KG

120°

IP67

IK07

GARANTIE 3 *ans

Pour una ús optimale i la bonne garantie de ce produit, merci de respecter els préconisations d'installations dels encastrés de terra en pàgina 154.

Connector estanc inclòs

Diamètre Encastrement

Ø 145 mm

INOX 316L

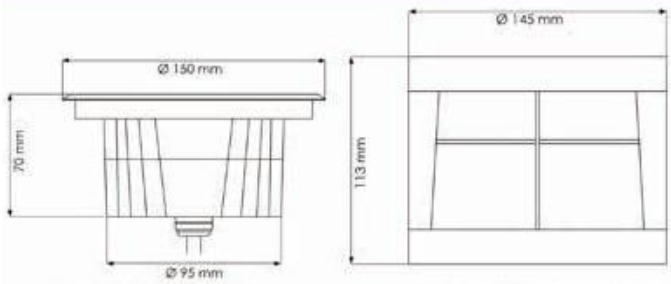

Corps du produit

pot d'encastrement

Encastat de terra - 18Watts
Gamma Parcs i Jardins

Poc volum
Productes subministrats amb 1 metre de cable H05RN-F -3G0.75mm² _ Pot d'encastat inclòs.

18W

réf : BF-UL18NW

Preu públic sense IVA 189,00 €

1980 LUMENS

BLANC NEUTRE 4000°K

réf : BF-UL18WW

Preu públic sense IVA 189,00 €

1890 LUMENS

BLANC CHAUD 3000°K

Résiste à 3,5 Tonnes (roulant) KG

120°

IP67

IK07

GARANTIE 3 *ans

Pour una ús optimale i la bonne garantie de ce produit, merci de respecter els préconisations d'installations dels encastrés de terra en pàgina 154.

Connector estanc inclòs

Diamètre Encastrement

Ø 163 mm

INOX 316L

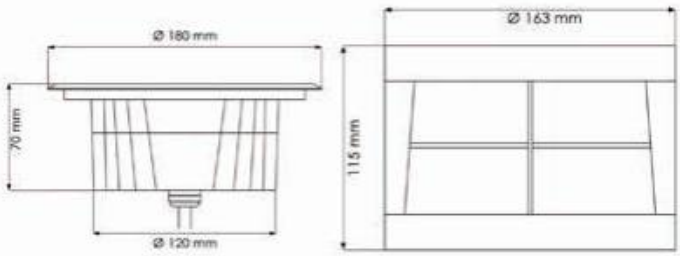

Corps du produit

pot d'encastrement

Encastat de terra - 24Watts
Gamma Parcs i Jardins

Poc volum
Productes subministrats amb 1 metre de cable H05RN-F -3G0.75mm² _ Pot d'encastat inclòs.

réf : BF-UL24NW

Preu públic sense IVA 240,50 €

2640 LUMENS

BLANC NEUTRE 4000°K

réf : BF-UL24WW

Preu públic sense IVA 240,50 €

2520 LUMENS

BLANC CHAUD 3000°K

24W

120°

IP67

IK07

Résiste à 3,5 Tonnes (roulant) KG

GARANTIE 3 *ans

Pour una ús optimale i la bonne garantie de ce produit, merci de respecter els préconisations d'installations dels encastrés de terra en pàgina 154.

Connector estanc inclòs

Diamètre Encastrement

Ø 195 mm

INOX 316L

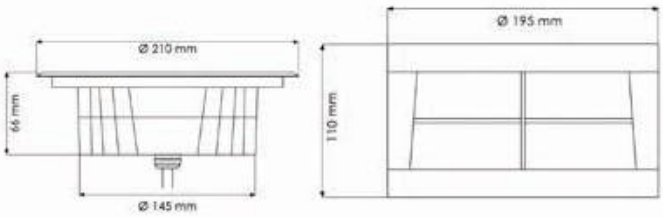

Corps du produit

pot d'encastrement

Encastats de terra / balisatge - 3 watts - Filtres de colors
Gamma Parcs i Jardins

- Collerette INOX 316L
- Resisteix a ambients agressius i salins
- Corps alumini anodisé amb traitement de surface anticorrosion
- Apte per a pas de vehicles / vidre temperat de 12 mm
- Livré amb pot d'encastrement
- Led CREE
- Cable H05RN-F de 50cm

3W

Accessoris inclòs

lent asymétrique
4 fi ltres de colors
Ambre/Vermell/Verd/Blau
lent 15° + lent 60°

Accessoris disponibles collerette omnidirectionnelle

Réf : BF-TOPUL3

Preu públic sense IVA 35,75 €

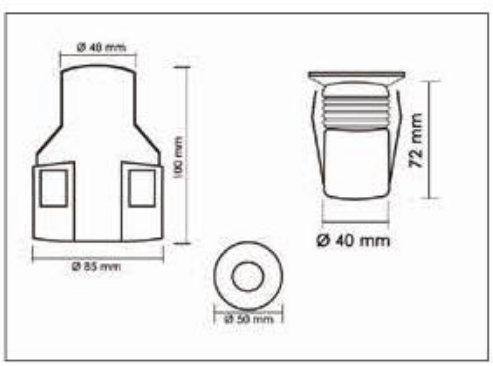

INOX 316L

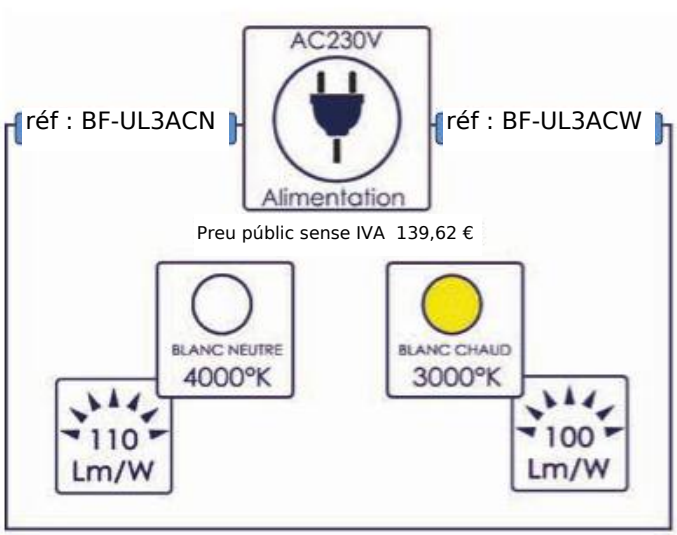

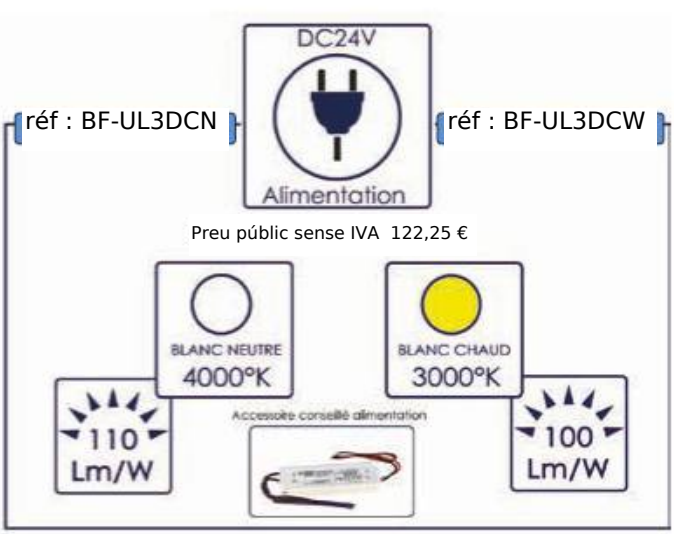

Pour una ús optimale i la bonne garantie de ce produit, merci de respecter els préconisations d'installations dels encastrés de terra en pàgina 154.

Connectors estancs ràpids

vegeu la pàgina 153
catàleg d'exterior

IP67 IK08 GARANTIE 3 ans DIMMABLE

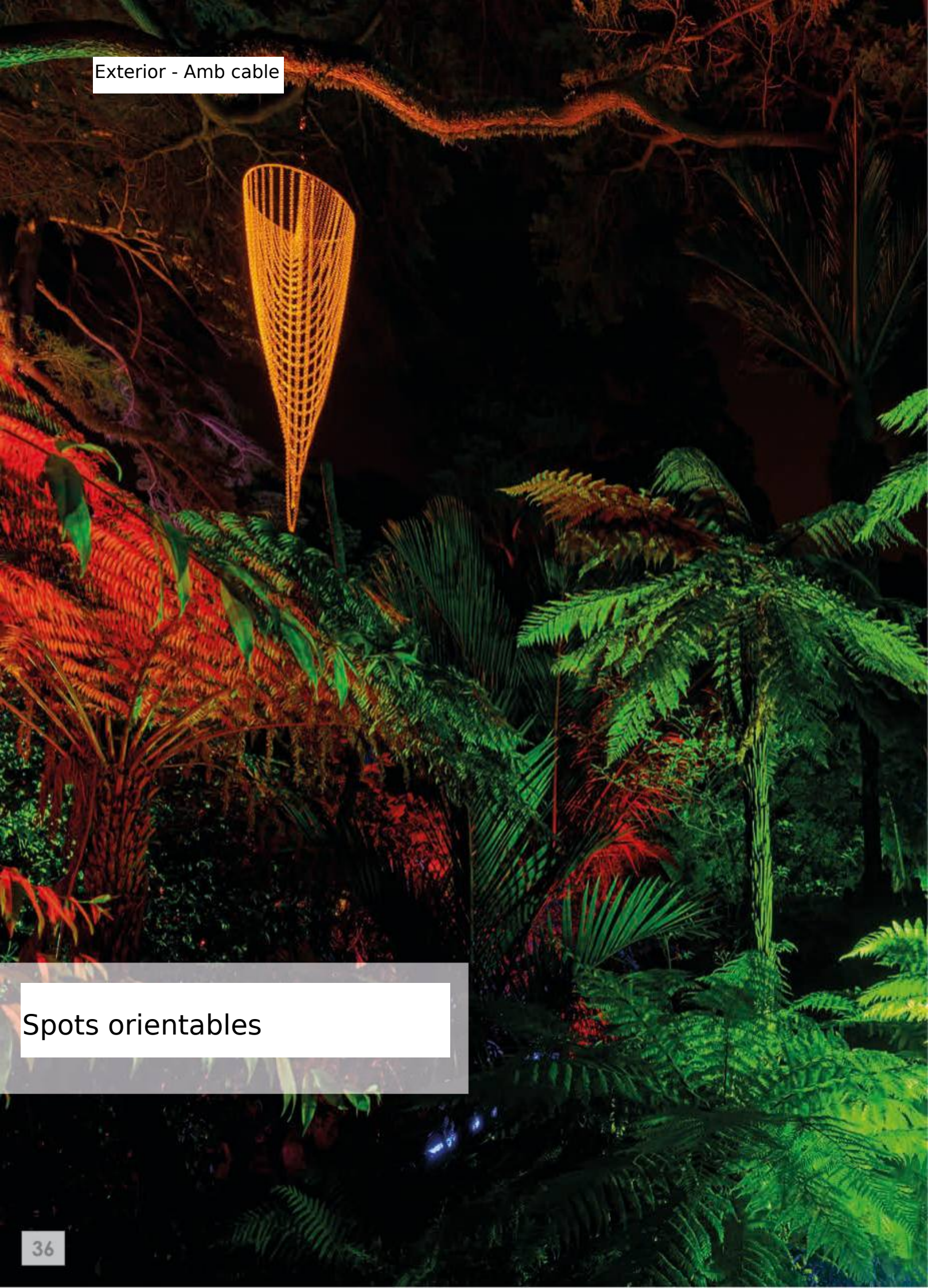
Exterior - Amb cable
Spots orientables

Spot orientable - 3 watts
Gamma Parcs i Jardins

- Alumini anoditzat
- Resisteix a ambients agressius i salins
- Led CREE
- Cable H05RN-F de 1 metre

Accessoris inclòs

4 fi ltres de colors
Ambre/Vermell/Verd/Blau
lent 15° + lent 60°

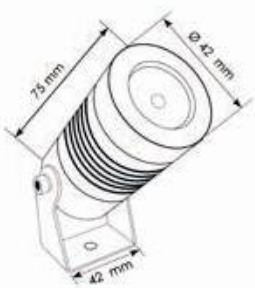

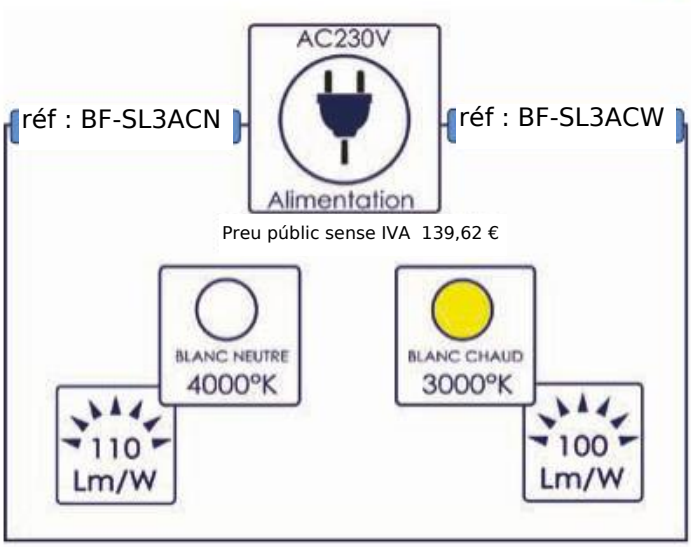

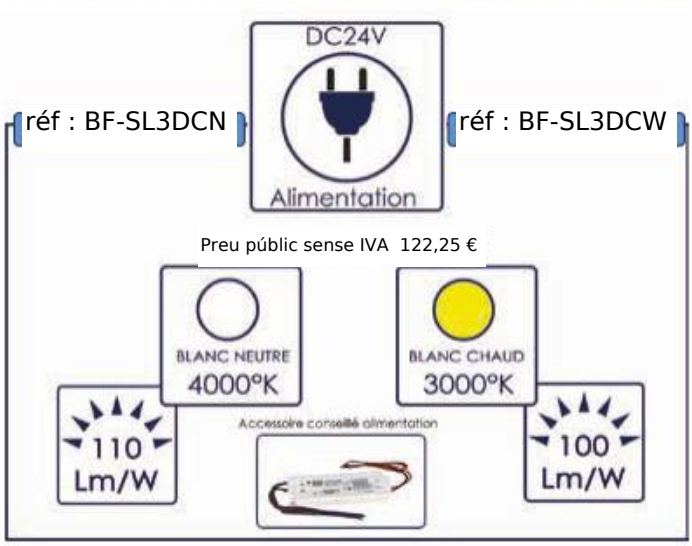

Connectors estancs ràpids

vegeu la pàgina 153
catàleg d'exterior

Piquet non inclòs
disponible en accessoire

Réf : BF100PIQ

vegeu la pàgina 152
catàleg d'exterior

Balisatges i aplics

Aplic Faisceau ajustable
Gamma Oslo

réf : BF-WL32W

Preu públic sense IVA 99,25 €

réf : BF-WL32WH

Preu públic sense IVA 99,25 €

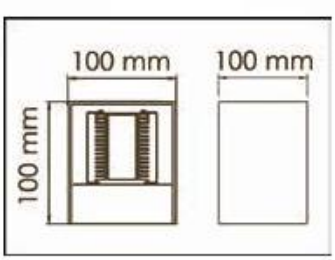

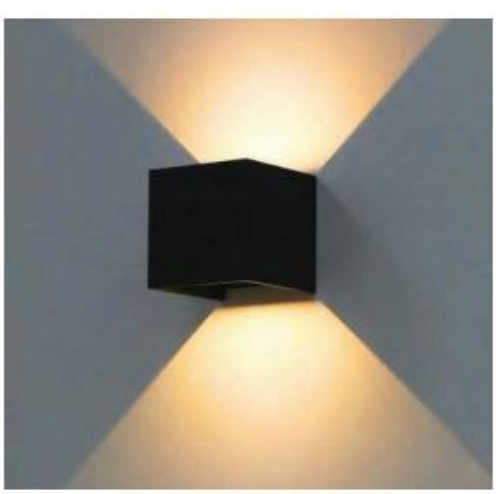

Pour ajuster le faisceau, régler à votre convenance
les ailettes placées sur et sous l'applique.

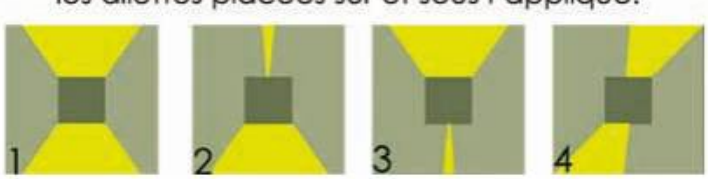

CE RoHS

Borrne i Aplic
Gamma Monaco

GRIS ANTHRACITE

BLANC NEUTRE 4000°K

6W

120°

420 LUMENS

réf : BF12505-850

Preu públic sense IVA 198,00 €

réf : BF13801

Preu públic sense IVA 148,75 €

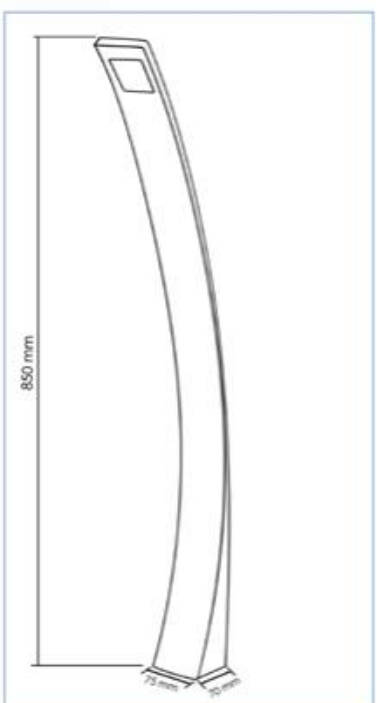

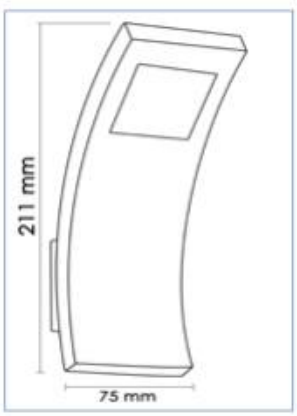

IP54 IK08 GARANTIE 3 ans DIMMABLE AC100-240V Alimentation ALUMINIUM

Spot amb piquetaa
Gamma

Gamma Deck Plug & Play

DC12V

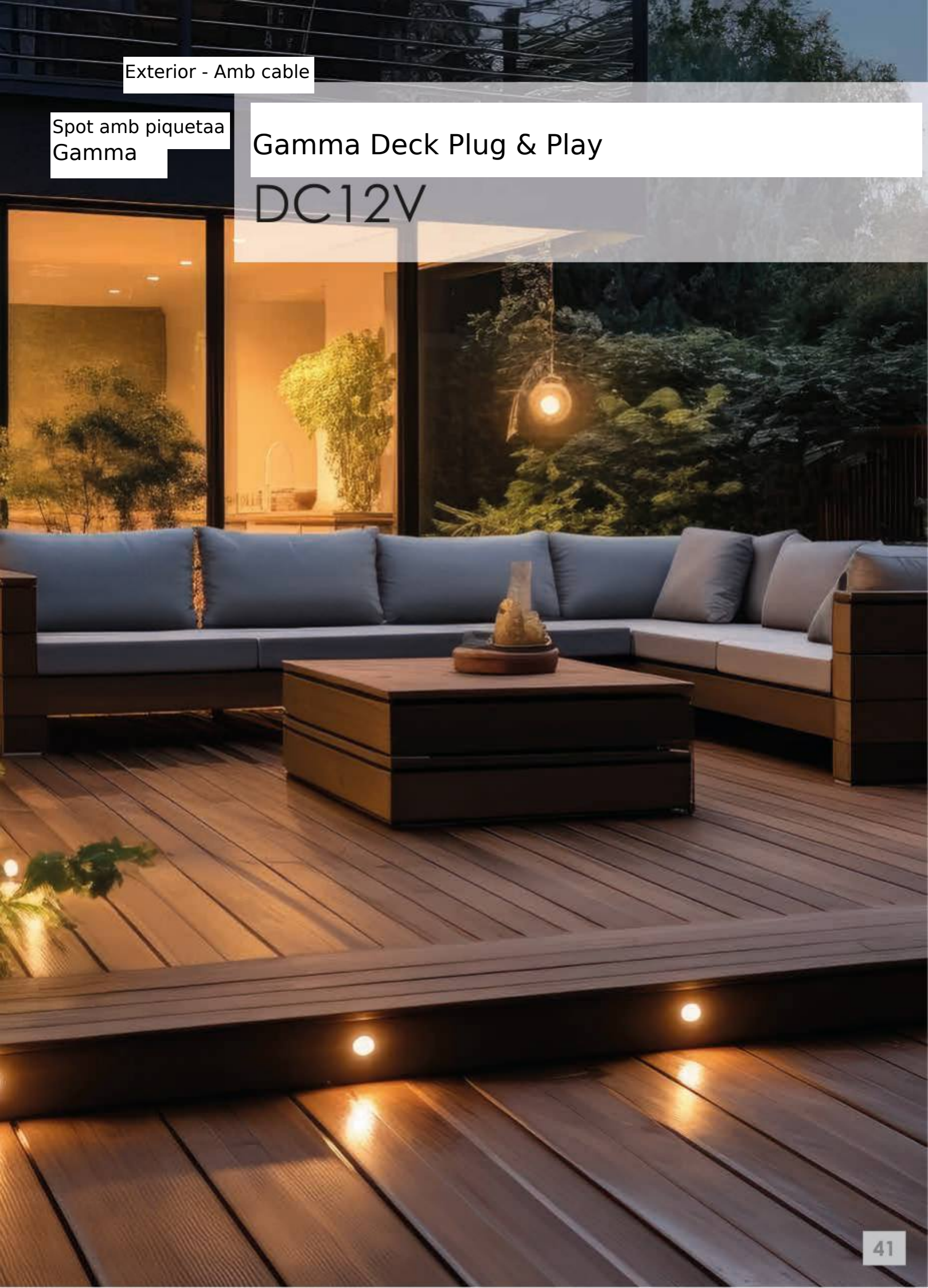

Balisatge
Gamma Deck Plug & Play DC12V

Accessoris non inclòs ; Retrouvez l'ensemble dels accessoires de cette Gamma pàgina 45.

3 colors de balisages

Preu públic sense IVA 31,75 €

réf : BF105WW

réf : BF105Y

réf : BF105B

Profondeur totale : 1,5 cm
Longeur cable produit : 2 x 53 cm

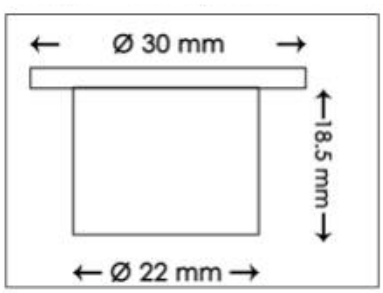

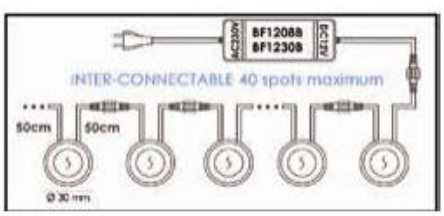

réf : BF104RGB

Preu públic sense IVA 45,85 €

Profondeur totale : 2 cm
Longeur cable produit : 2 x 103 cm

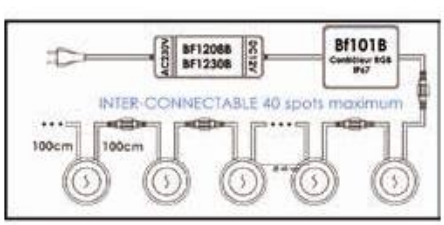

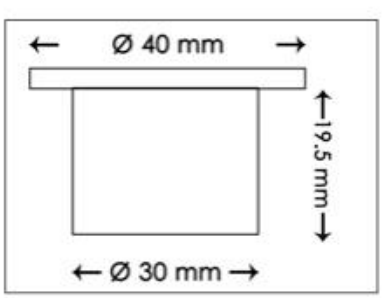

Spots orientables
Gamma Deck Plug & Play DC12V

Accessoris non inclòs ; Retrouvez l'ensemble dels accessoires de cette Gamma pàgina 45.

ALUMINIUM

5W — 2 temperaturas de color — RGB — 6,5W

Preu públic sense IVA 109,25 €

Preu públic sense IVA 124,88 €

réf : BFG101WW

réf : BFG101CW

réf : BFG101RGB

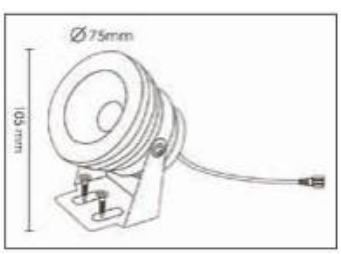

Longeur cable produit : 1 x 102 cm

Spot orientable sobre piqueta
Gamma Deck Plug & Play DC12V

réf : BF-P0409

Preu públic sense IVA 93,00 €

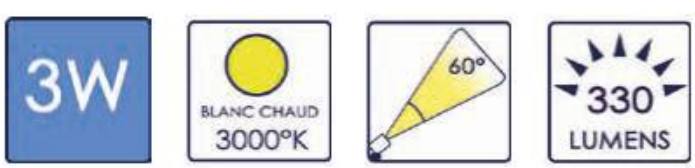

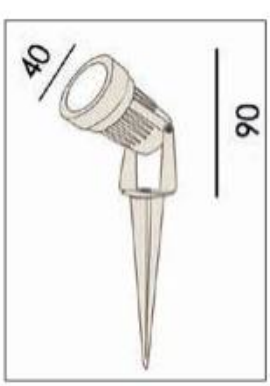

Longeur cable produit : 1 x 100 cm
Piquet inclòs

Encastat de terra
Gamma Deck Plug & Play DC12V

ref : BF-P0401

Preu públic sense IVA 126,00 €

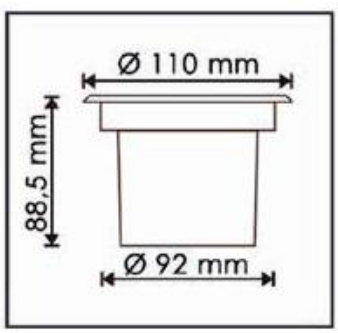

Longeur cable produit : 1 x 100 cm
Pot d'encastat inclòs

Projector immergé
Gamma Deck Plug & Play DC12V

ref : BFG102RGB

Preu públic sense IVA 493,00 €

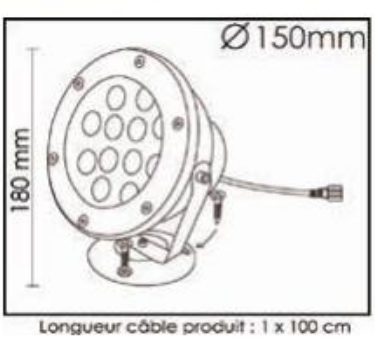

Accessoris
Gamma Deck Plug & Play DC12V

Tous els productes de cette gamme d'il·luminaciós exteriors basse tension (DC12V) són équipés de connectors estancas « Plug & Play».
La variété dels productes i accessoires offre de nombreuses possibilités grâce a leur effi cacité i a leur simplicité à être installés.

Etape 1 : Selecció dels productes

Balisatge
page 42

Spots orientables
page 43

Encastré de terra
Projector Immergé
page 44

Etape 2 : Selecció del transformateur i accessoires

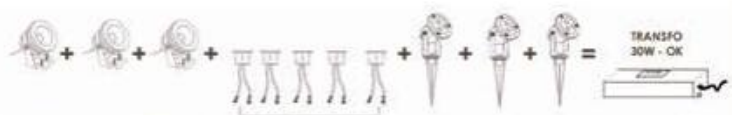

5W + 5W + 5W + (0,3W x 6) 1,8W + 3W + 3W + 3W = 25,8W

Alimentations - IP65

réf : BF1208B

Longeur cable produit : 1 x 50 cm

Preu públic sense IVA 61,88 €

réf : BF1230B

Longeur cable produit : 1 x 50 cm

Preu públic sense IVA 90,00 €

réf : BF12200B

Longeur cable produit : 4 x 45 cm

Preu públic sense IVA 366,75 €

Contrôleur RGB - IP67

Indispensable per piloter els productes RGB
Contrôleur RGB + télécommande Radio (25m)
se place entre l'alimentation i el produit RGB

réf : BF101B

Preu públic sense IVA 158,00 €

Longeur cable produit : 2 x 50 cm

Contrôleur 2 PIN - IP67

Permet de contrôler una installation a distance
Contrôleur radio-commandé tactile (2PIN)
Comandament a distància inclòs

réf : BF102B

Preu públic sense IVA 142,25 €
Longeur cable produit : 2 x 50 cm

Détecteur crépusculaire - IP68

Cet accessiore se placeentre la sortie de l'alimentation DC12V i a l'entrée del contrôleur (pour els productes RGB) ou directement a l'entrée del balisage BF105 o al spot BFG101.
Votre installation devient alors autonome, elle s'allume la nuit i s'apagat al lever del jour.

réf : BFT101

Preu públic sense IVA 61,88 €

Câblages i raccords - IP67

4 PIN RGB

Longueur cable	Referències	Preu públic sense IVA
1 mètre	BF-DECK04-1M	20,88 €
5 mètres	BF-DECK04-5M	32,88 €
10 mètres	BF-DECK04-10M	48,00 €

Longueur cable	Referències	Preu públic sense IVA
1 mètre	BF-DECK05-1M	18,00 €
5 mètres	BF-DECK05-5M	24,88 €
10 mètres	BF-DECK05-10M	33,00 €

Connections	Referències	Preu públic sense IVA
Connection «T» 4 PIN RGB	BF-DECK04T	10,75 €
Connection «T» 2 PIN	BF-DECK05T	7,75 €

Boîtier 6 connections	Referències	Preu públic sense IVA
Boîtier 4 PIN RGB	BF-DECK04X06	54,75 €
Boîtier 2 PIN	BF-DECK05X06	48,75 €

Bouchon	Referències	Preu públic sense IVA
Bouchon de fi n de course	BF-DECK-CAP	3,13 €

L'énergie terraar : una terraution d'il·luminació d'aujourd'hui i de demain...

Depuis sa création en 2010, BF Light commercialise una large gamme d'il·luminaciós LED intérieurs et exteriors.

En 2012, nous avons choisi de nous spécialiser dans l'il·luminació terraar. Au fi l dels années, nous avons su faire évoluer nos productes, tant sobre la partie photovoltaïque que sobre celle dels batteries.

Notre nouvelle génération de batteries LiFePO4 (Lithium Fer Phosphate) offre de nombreux avantages par rapport als versiós plomb o Lithium-ion :

•Technologie sûre : la batterie ne peut ni prendre feu ni exploser, même en cas de sobrecharge.

• Longévité accrue : plus de 2 000 cycles de décharge, contre environ 300 cycles per une batterie acide-plomb.

• Très baix taux d'autodécharge.

• Flexibilité : peut être utilisée dans toutes els orientaciós.

• Charge ràpida : peut être rechargée plus ràpidament.

• Grande stabilité thermique : résistance dels phases LiFePO4 fins a 70 °C.

Concernant els panellx photovoltaïques, nous avons opté per dels modèles monocristallins, qui affi chent l'un dels meilleurs taux de rendement del marché (de l'ordre de 16 % a 24 %).

L'il·luminació terraar : écologique i durable

Du fait de son excellent rendement, un panell terraar monocristallin compense très vite les émissions de CO2 liées a sa phase de producció. En effet, on estime qu'un panell restitue en électricité l'énergie nécessaire a sa fabricació en un peu plus d'un an seulement.

Garantie i durée de vida

Nos productes són garantis de 2 a 5 ans selon els modèles. Leur durée de vida est, en moyenne, de 8 ans. Nous avons conçu nos principaux modèles per qu'ils soient évolutifs : il és en effet possible de remplacer la batterie o el panell terraar au-delà de la période de garantie.

Sommaire Gamma Solar

Lluminària Ambiance & Déco	pàgines 48-52
Bf Sound - Altaveus bluetooth connectats	pàgines 53-57
Bf Fan - Ventiladors Solars/Híbrids	pàgines 58-61
Balisatge terraars	pàgines 62-63
Aplics terraars	pàgines 64-85
Balisas terraars	pàgines 86-95
Garlanda tipus guingueta & Bandeau lluminós	pàgines 96-97
Spots sobre piqueta terraars	pàgines 98-99
Gamma Moorea	pàgines 100-101
Projectors terraars	pàgines 102-117
Il·luminació nomade Solar/Híbrid	pàgines 118-119
Il·luminaciós publics 100% Solars & Solars/Híbrids	pàgines 120-147

Spot amb piquetaa
Gamma

Lluminàrias Ambiance & Déco

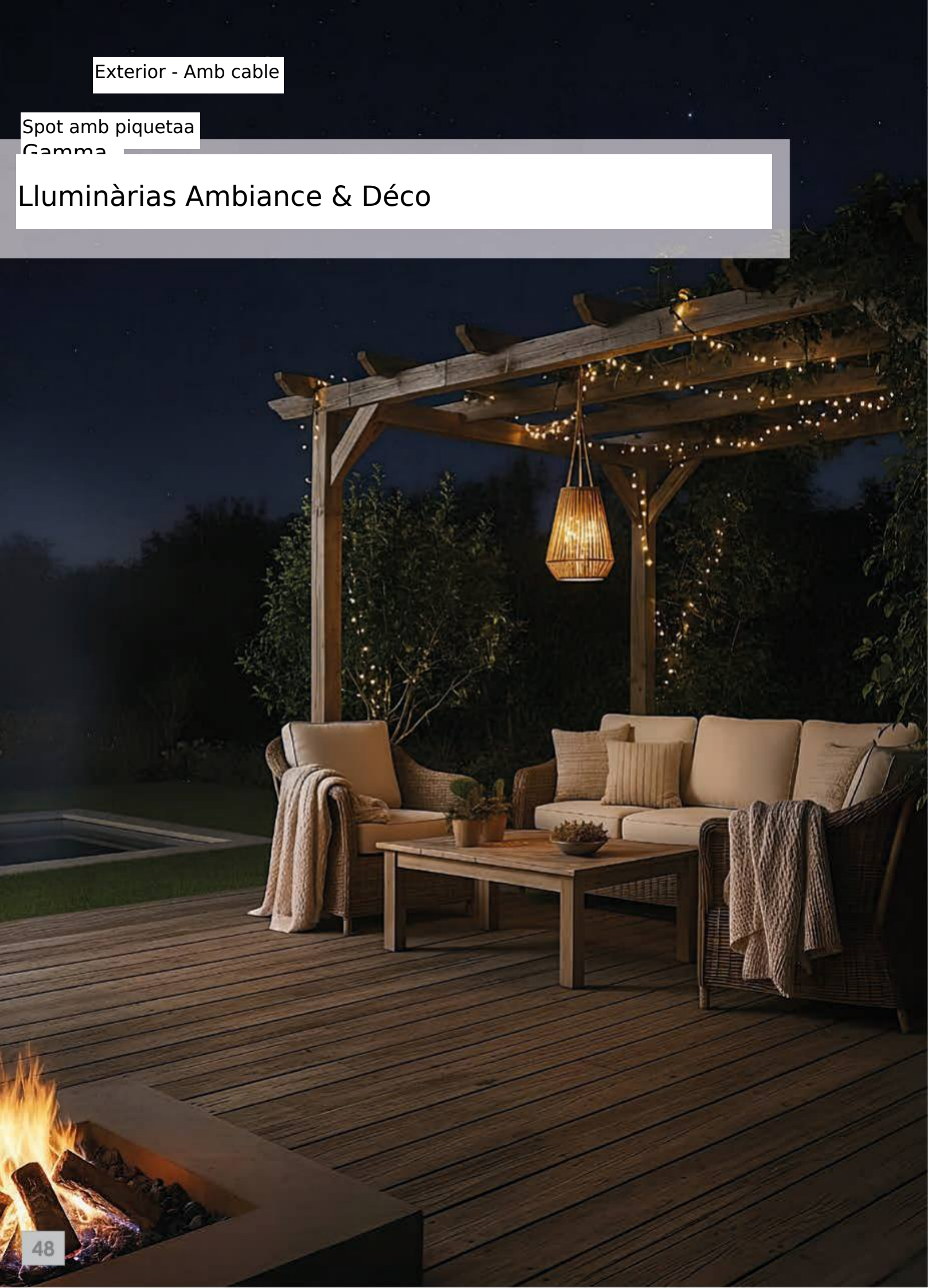

CE RoHS

Usage
intérieur & extérieur

Possibilité de shunter le détecteur crépusculaire et ainsi utiliser la lampe à tout moment.

Làmpada en bois 10 cm i 25 cm

Gamma de lluminàries d'ambient i decoració

3 intensitats

réf : BF-WOOD1

Preu públic sense IVA 97,50 €

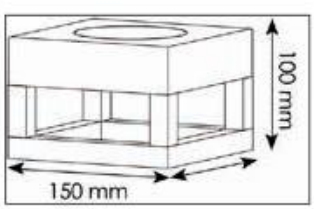

Batterie
Li-ion
1500 mAh
3,7V

Chargeur USB
(type C) inclus

réf : BF-WOOD2

Preu públic sense IVA 108,75 €

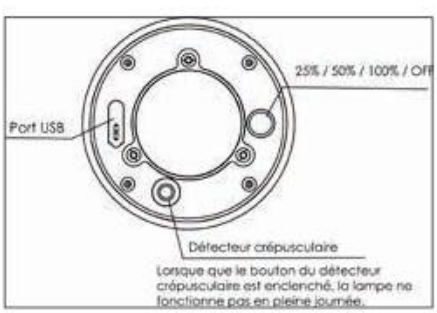

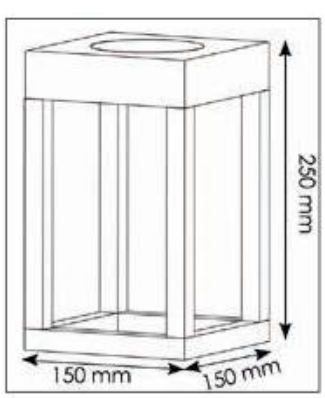

Pour una ús optimale de vos productes terraars, veuillez lire attentivement els préconisations d'installation pàgina 155.
*L'autonomia està directament relacionada amb la insolació; varia segons els estacions i, en alguns casos, es pot reduir a la meitat, sobretot a l'hivern.

CE RoHS

Làmpada / lanterne en bambou

Gamma de lluminàries d'ambient i decoració

réf : BF-BAMBOO1

Preu públic sense IVA 90,00 €

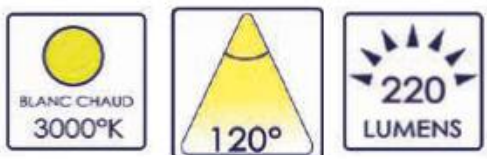

3 intensitats

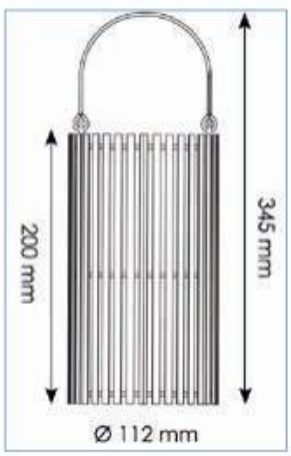

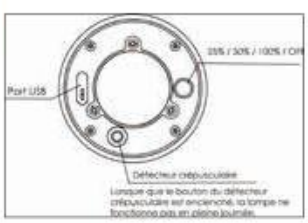

Làmpada de taula

Gamma Lluminària Ambiance & Déco

réf : BF-WINE

Preu públic sense IVA 49,75 €

RECHARGE FILAIRE UNIQUEMENT

Pour una ús optimale de vos productes terraars, veuillez lire attentivement els préconisations d'installation pàgina 155.
*L'autonomia està directament relacionada amb la insolació; varia segons els estacions i, en alguns casos, es pot reduir a la meitat, sobretot a l'hivern.

CE RoHS

Làmpada / Lanterne en raphia

Gamma de lluminàries d'ambient i decoració

Usage
intérieur & extérieur

Possibilité de shunter le détecteur crépusculaire et ainsi utiliser la lampe à tout moment.

réf : BF-COCO1

Preu públic sense IVA 131,25 €

BLANC CHAUD 3000°K

120°

220 LUMENS

3 intensitats

0,5W

Batterie Li-ion 1500 mAh 3,7V

USB-C
Chargeur USB (type C) inclus

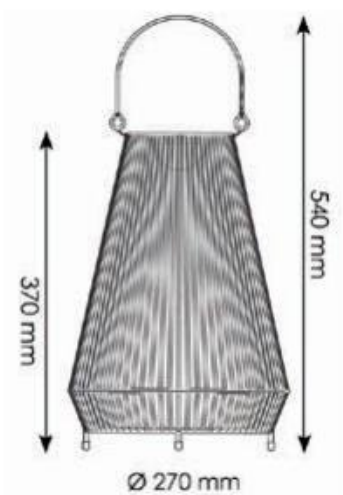

IP44

GARANTIE 2 *ans

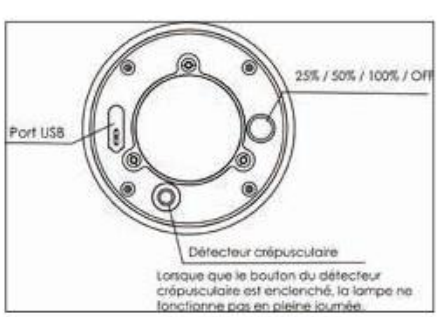

Pour una ús optimale de vos productes terraars, veuillez lire attentivement els préconisations d'installation pàgina 155.
*L'autonomia està directament relacionada amb la insolació; varia segons els estacions i, en alguns casos, es pot reduir a la meitat, sobretot a l'hivern.

Làmpada de taula

Gamma de lluminàries d'ambient i decoració

4 intensitats

réf : BF-POP1

Preu públic sense IVA 82,00 €

réf : BF-POP2

Preu públic sense IVA 82,00 €

Batterie
Li-ion
7,4 WH
3,7V

cable tipus USB-C inclòs

Mitjançant el botó :
Pulsació llarga : ON/OFF
Pulsació curta : Canviar els modes

- M1 : 25%
- M2 : 50%
- M3 : 75%
- M4 : 100%

Pour una ús optimale de vos productes terraars, veuillez lire attentivement els préconisations d'installation pàgina 155.
*L'autonomia està directament relacionada amb la insolació; varia segons els estacions i, en alguns casos, es pot reduir a la meitat, sobretot a l'hivern.

Spot amb piquetaa
Gamma

Altaveus connectats

CE RoHS

Altaveu 20W
Gamma enceinte connectats sense fi l

réf : BF-ROCK1

Preu públic sense IVA 180,00 €

Novetat

cable tipus USB-C inclòs

3 modes lumineux RGB (en mode crépuscu-
laire)
Bluetooth 5.0
Crystal sound Technology
Inter-connectable 20m en champ libre
Panneau terraar 1W
Batterie Li-ion 2600mAh/3.7V
Temps de càrrega fi laire 4 hores

Altaveu 20W
Solar / Amb cable

réf : BF-ROCK2

Preu públic sense IVA 180,00 €

CE RoHS

réf : BF-ROCK3

Preu públic sense IVA 180,00 €

IP64

IK08

GARANTIE 2 *ans

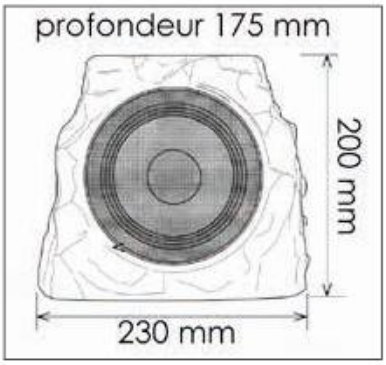

N.B : Attention el panell terraar és una càrrega d'appoint, per una ús optimale veuillez càrregar l'enceinte amb el cable USB-C (chargeur secteur non-inclus)

Làmpada / station bluetooth inter-connectable
Gamma enceinte connectats sense fi l

réf : BF-MIX

Preu públic sense IVA 225,00 €

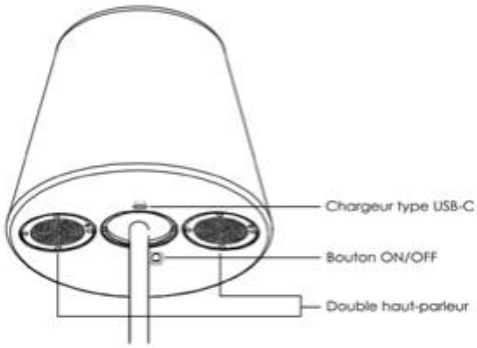

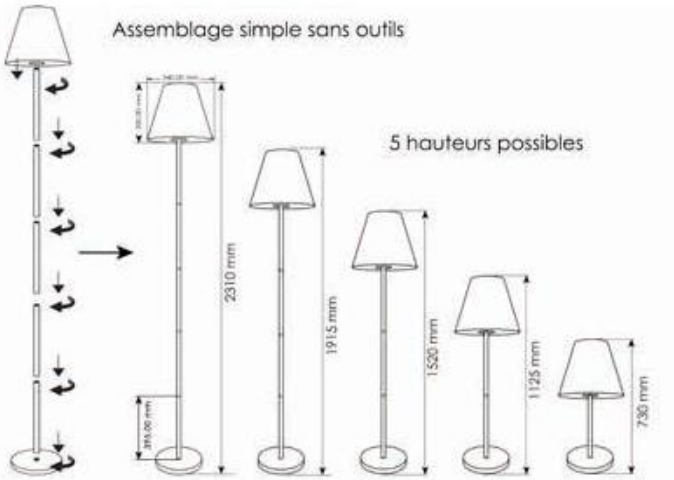

Batterie
Li-ion
2600 mAh
3,7 V

Interconnectabilité max entre 2 productes : 10 metres

cable tipus USB-C inclòs

N.B : Attention el panell terraar és una càrrega d'appoint, per una ús optimale veuillez càrregar l'enceinte amb el cable USB-C (chargeur secteur non-inclus)

Bf sound
BF-MIX
Sublimez vos espaces
en musique
LAMPE CONNECTÉE
Connexion bluetooth
Haut parleurs
Télécommande
RGBW
10 effets lumineux
Eclairage fixe
Inter-connectable
USB-C
*Panneau solaire en charge d'appoint

Exterior - Amb cable
Spot amb piquetaa
Gamma

Ventilateur Híbrid

Solar / Amb cable

CE RoHS

Ventilateur terraar / híbrid
Gamma ventilateur híbrid

Novetat

20W

Batterie LiFePO4 18 000 mAh 3,7V

réf : BF-FANESOL1B

Preu públic sense IVA 239,00 €

réf : BF-FANESOL1W

Preu públic sense IVA 239,00 €

IP44 IK07 GARANTIE 2 *ans

Pour una ús optimale de vos productes terraars, veuillez lire attentivement els préconisations d'installation pàgina 155.

*L'autonomia està directament relacionada amb la insolació; varia segons els estacions i, en alguns casos, es pot reduir a la meitat, sobretot a l'hivern.

Caractéristiques :

- Cable de 5 metres entre el panell terraar i el ventilateur
- Alimentation fi laire (secteur) inclòs
- Rechargeable possible cable USB-C (Câble non-inclus)
- Alimentation panell terraar 20 watts
- Batterie LiFePO4 18 000mAh/3.7V remplaçable
- Temps de càrrega :

Panneau terraar : 6 hores / secteur : 4 hores / USB-C : 10 hores

- 3 puissances de 6h a 13 hores de funcionament
- Activació sobre el pal del produit o par télécommande (incluse)
- La sortie USB permet de recharger un téléphone (ou autre appareil)

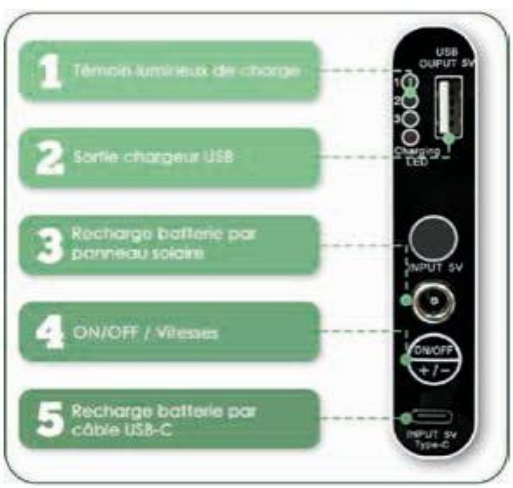

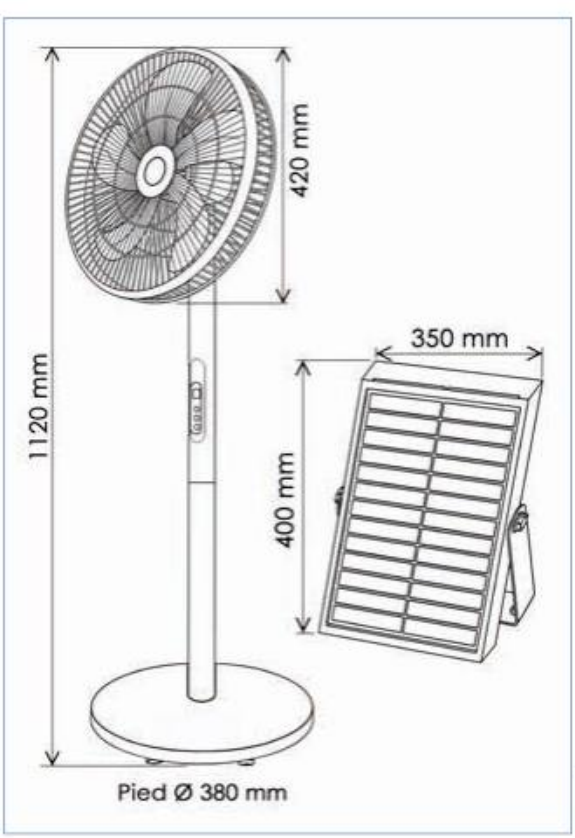

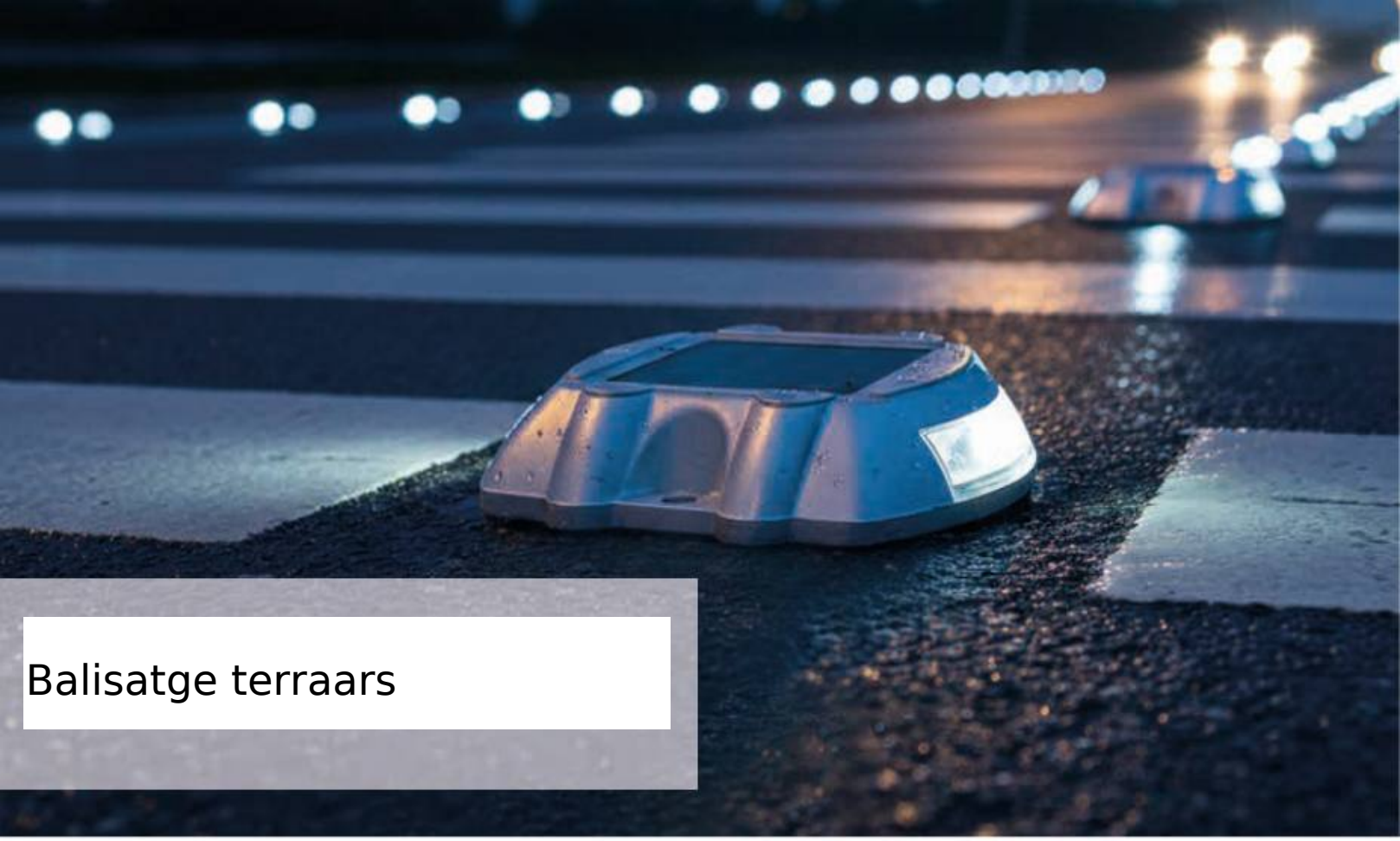

Balisatge terraars

Balisatge - Encastats de terra
Gamma Solar

réf : BF-SG1

Preu públic sense IVA 71,50 €

Potència panell terraar

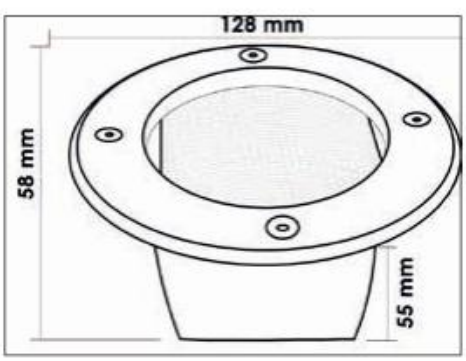

Batterie
Ni-MH
600 mAh
1,2V

Diamètre Encastrement

20 Lumens

Instal·lació : balisage de terra
Temps de càrrega : 8 hores
Autonomia : 8 hores*
100% autònom : detector crepuscular

INOX 304
VERRE TREMPE

Pour una ús optimale de vos productes terraars, veuillez lire attentivement els préconisations d'installation pàgina 155.
*L'autonomia està directament relacionada amb la insolació; varia segons els estacions i, en alguns casos, es pot reduir a la meitat, sobretot a l'hivern.

Balisatge routiers
Gamma Solar

réf : BF-SR10

Preu públic sense IVA 54,50 €

Nouveau mode d'activation par botó poussoir sous el produit

Potència panell terraar

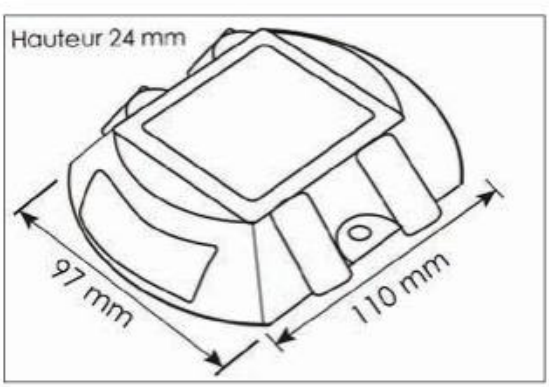

80 Lumens

Instal·lació : balisage routier
Temps de càrrega : 8 hores
Autonomia : 8 hores*
100% autònom : detector crepuscular

réf : BF-SR10C

Preu públic sense IVA 54,50 €

Nouveau mode d'activation par botó poussoir sous el produit

Existe en versió clignotante
2 directions

Pour una ús optimale de vos productes terraars, veuillez lire attentivement els préconisations d'installation pàgina 155.
*L'autonomia està directament relacionada amb la insolació; varia segons els estacions i, en alguns casos, es pot reduir a la meitat, sobretot a l'hivern.

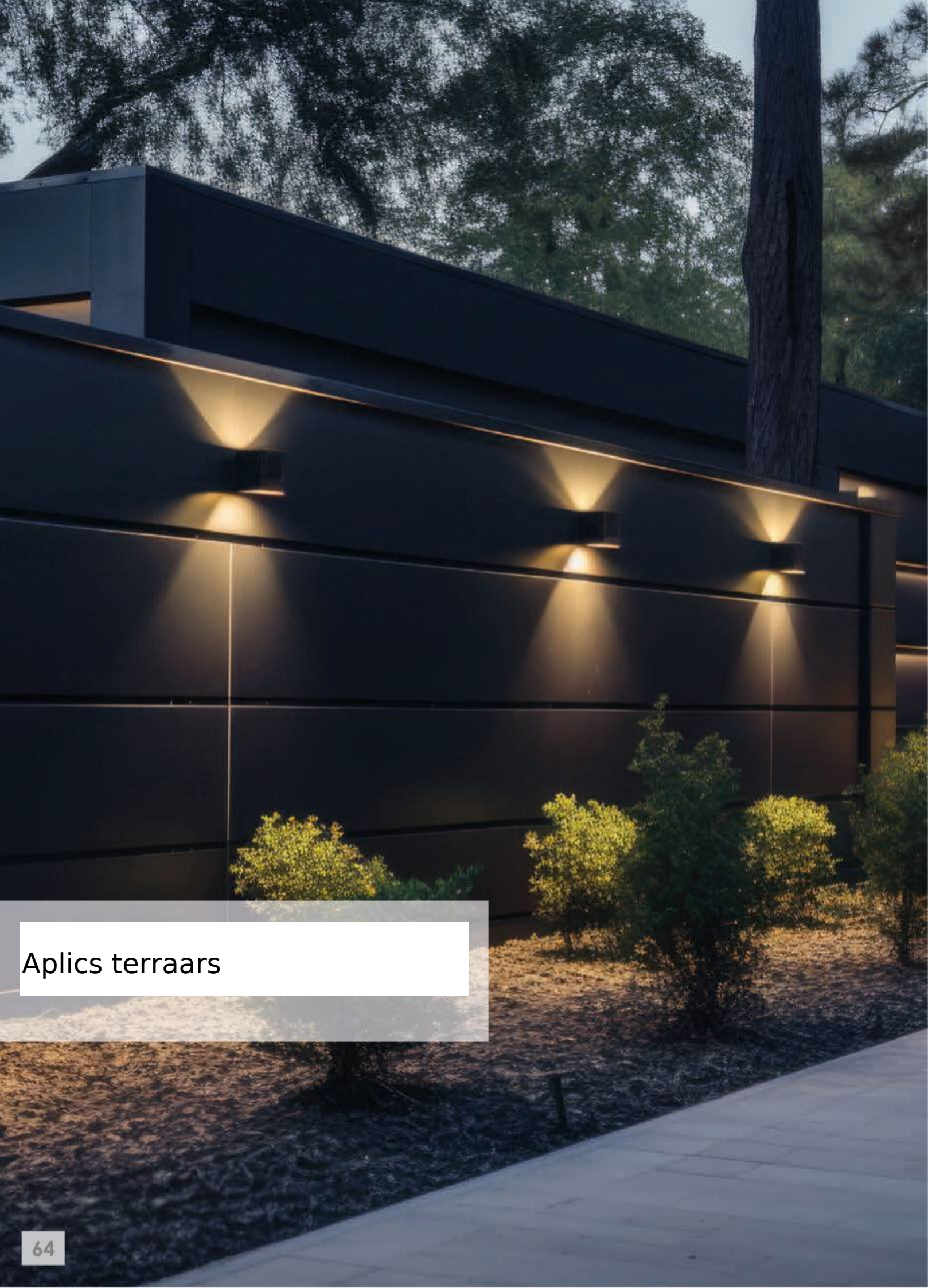

Aplics terraars

Aplic de balisage
Gamma Solar

réf : BF-SWL1W

Preu públic sense IVA 84,00 €

Potència panell terraar

Batterie
Li-ion
2000 mAh
3,7V

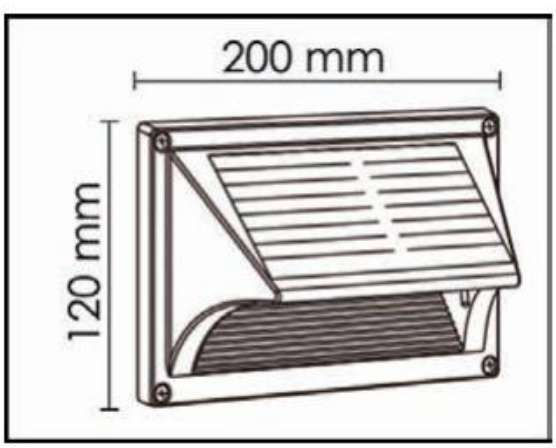

80 Lumens

Utiliser la clef incluse et presser simplement pour activer l'applique

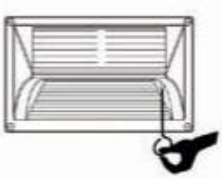

Instal·lació : Balisage mural, fi xations incloses
Temps de càrrega : 8 hores
Autonomia : 8 hores*
Activació manual
100% autònom : detector crepuscular

IP65 IK07 GARANTIE 2 *ans

ALUMINIUM POLYCARBONATE

Pour una ús optimale de vos productes terraars, veuillez lire attentivement els préconisations d'installation pàgina 155.
*L'autonomia està directament relacionada amb la insolació; varia segons els estacions i, en alguns casos, es pot reduir a la meitat, sobretot a l'hivern.

CE RoHS

Mini applique
Gamma Solar

réf : BF-SS003

Preu públic sense IVA 82,50 €

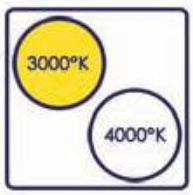

Potència panell terraar

Batterie Li-ion 2600 mAh 3,7 V

Détecteur de mouvements 120° 5 mètres de distance

Característiques de funcionament :

L'activation / la désactivation / els canvis de mode i canvis de temperaturas se font grâce au botó placé sous el détecteur de moviments par simple pression.
Le témoin lluminós clignote lors del canvi de mode.

- ON / OFF : Pulsació llarga
- Selecció de temperatura de color : Doble pulsació curta
- Canvi de mode : Pulsació curta

• 3 modes possibles :

•M1 : Eteint + detecció de mvts :1000 Lm/10 sec
•M2 : Il·luminació 20 Lm + detecció de mvts :1000 Lm/10 sec
•M3 : Il·luminació fi xe 20 Lm

1000 Lumens

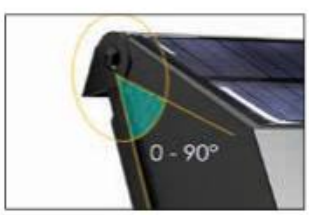

Fixació mural

Fixacions incloses

Fixació collier

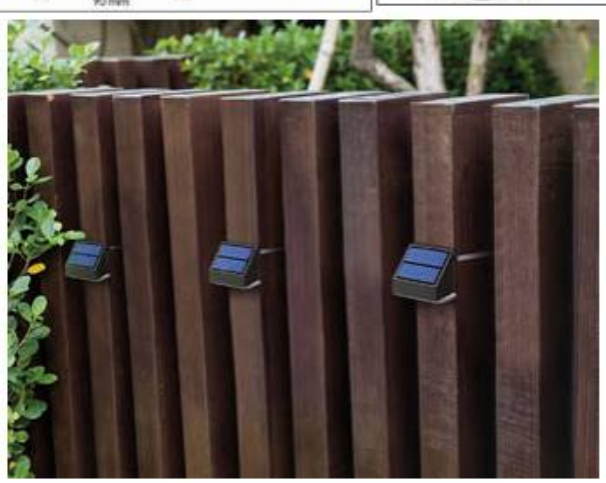

Instal·lació : mural o collier fi xations incloses
Il·luminació fi xe o detecció
Temps de càrrega : 8 hores
Autonomia : 8 hores*
Activació manual
100% autònom : detector crepuscular

Pour una ús optimale de vos productes terraars, veuillez lire attentivement els préconisations d'installation pàgina 155.
*L'autonomia està directament relacionada amb la insolació; varia segons els estacions i, en alguns casos, es pot reduir a la meitat, sobretot a l'hivern.

Aplic télécommandé Gamma Solar

réf : BF-SS006

Preu públic sense IVA 127,50 €

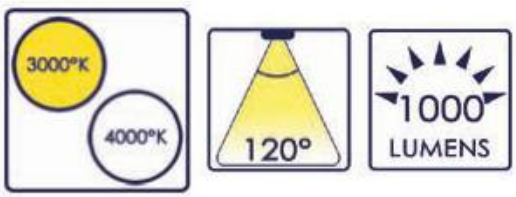

Potència panell terraar

Batterie Li-ion 4500 mAh-3,7V

Détecteur de mouvements
2 à 3 mètres de distance

1000 Lumens

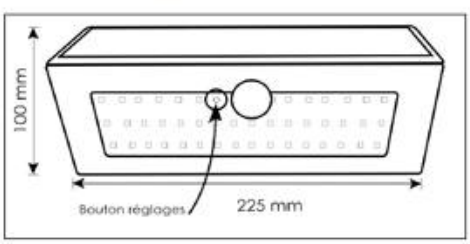

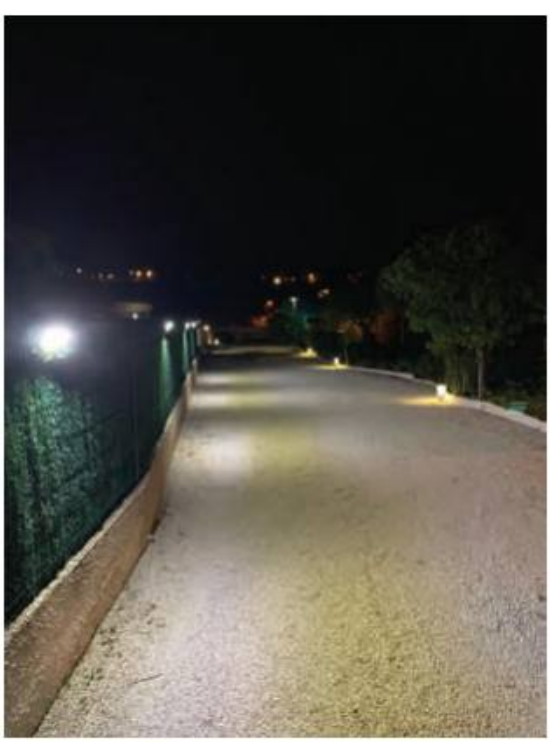

Característiques de funcionament :
L'activation/ la desactivation i els canvis de modes se font grâce al botó placé a côté del détecteur de mouvements ainsi qu'à la télécommande inclosa.

N.B : el choix de la temperatura de color i l'intensité luminieuse ne se font que depuis la télécommande.

4 modes possibles + 3000°K ou 4000°K

- M1 : Veille 15% + detecció 100% puissance
- M2 : 0% + detecció 100% puissance
- M3 : Il·luminació fi xe a 30%
- M4 : Il·luminació fi xe a 100% pendant 1h

Instal·lació : mural, fi xations incloses
Il·luminació fi xe o a detecció
Temps de càrrega : 8 hores
Autonomia : 8 hores*
Activació manual
100% autònom : detector crepuscular

Pour una ús optimale de vos productes terraars, veuillez lire attentivement els préconisations d'installation pàgina 155.
*L'autonomia està directament relacionada amb la insolació; varia segons els estacions i, en alguns casos, es pot reduir a la meitat, sobretot a l'hivern.

CE RoHS

Aplic arquitectònic
Gamma Solar

Faisceau UP & DOWN

réf : BF-RUMBA1

Preu públic sense IVA 122,50 €

Potència panell terraar

Batterie
Li-ion
7,4 WH
3,7V

réf : BF-RUMBA2

Preu públic sense IVA 122,50 €

700 Lumens
500 Lm down + 200 Lm Up

Pour una ús optimale de vos productes terraars, veuillez lire attentivement els préconisations d'installation pàgina 155.
*L'autonomia està directament relacionada amb la insolació; varia segons els estacions i, en alguns casos, es pot reduir a la meitat, sobretot a l'hivern.

Aplic arquitectònic
Gamma Solar

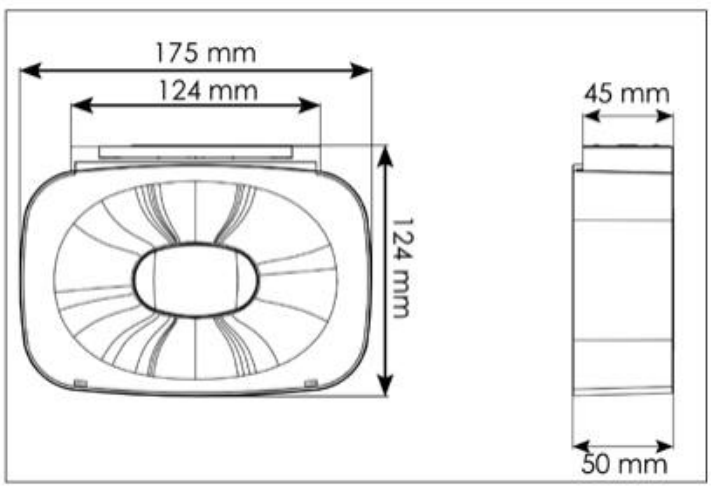

Instal·lació : mural o collier fi xations incloses
Il·luminació fi xe o detecció
Temps de càrrega : 8 hores
Autonomia : 12 hores*
Activació manual
100% autònom : detector crepuscular

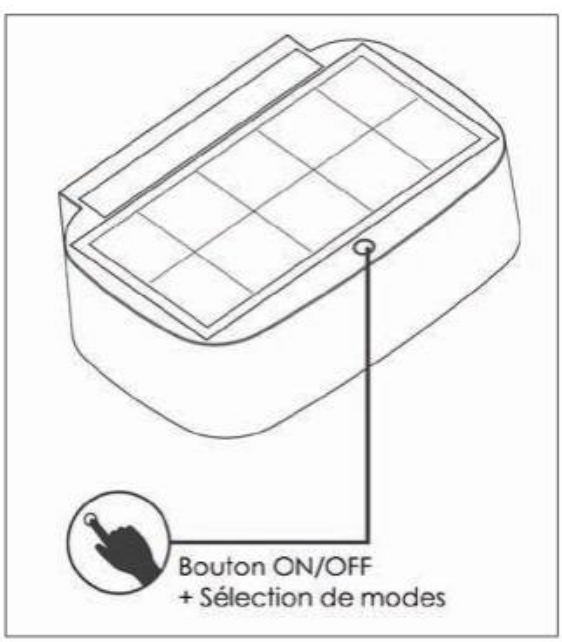

Característiques de funcionament :

Mitjançant el botó

Pulsació llarga : ON/OFF
Pulsació curta : Canvi de modes

- M1 : espera 25% 175 Lm fins a apagada
- M2 : espera 50% 350 Lm fins a apagada
- M3 : espera 75% 525 Lm fins a apagada
- M4 : 100% - 700 Lm fins a apagada

Pour una ús optimale de vos productes terraars, veuillez lire attentivement els préconisations d'installation pàgina 155.
*L'autonomia està directament relacionada amb la insolació; varia segons els estacions i, en alguns casos, es pot reduir a la meitat, sobretot a l'hivern.

Exterior - Amb cable

Aplic arquitectònic Gamma Solar

réf : BF-RETRO

Preu públic sense IVA 115,00 €

Potència panell terraar

Batterie Li-ion 2000 mAh / 3,7V

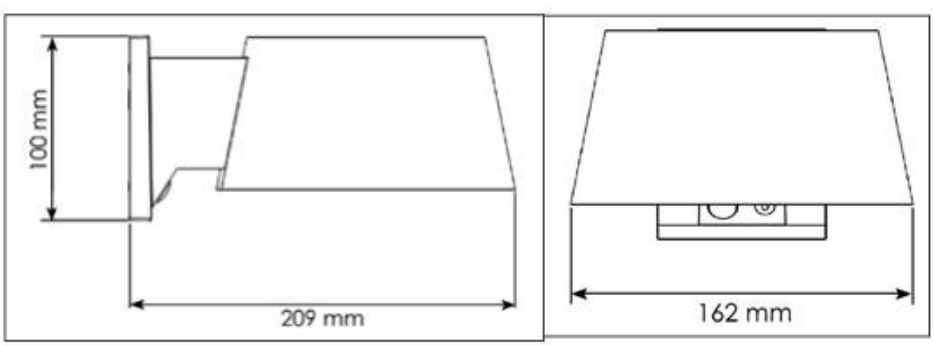

1000 Lumens

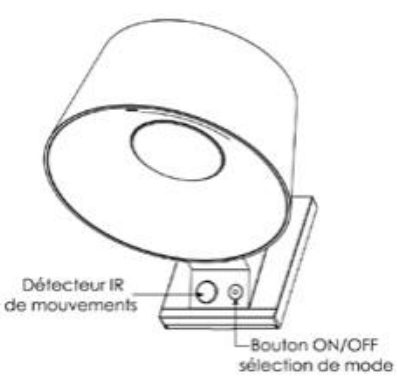

Instal·lació : mural
Il·luminació fi xe o detecció
Temps de càrrega : 8 hores
Autonomia : 12 hores*
Activació manual
100% autònom : detector crepuscular

Mitjançant el botó :

Pulsació llarga : ON/OFF
Pulsació curta : Canviar els modes

- M1 : espera 25% 250Lm fins a apagada
- M2 : espera 10% 100Lm + detecció 1000Lm il·luminació fi xe pendant 30sec
- M3 : apagat + detecció 1000Lm pendant 30sec
- M4 : 100% 1000Lm il·luminació fi xe fins a apagada

Pour una ús optimale de vos productes terraars, veuillez lire attentivement els préconisations d'installation pàgina 155.
*L'autonomia està directament relacionada amb la insolació; varia segons els estacions i, en alguns casos, es pot reduir a la meitat, sobretot a l'hivern.

Aplic arquitectònic
Gamma Solar

réf : BF-ARK1

Preu públic sense IVA 83,75 €

2 faisceaux UP
3 faisceaux Down

Potència panell terraar

Batterie Lithium 1300 mAh / 3,7V

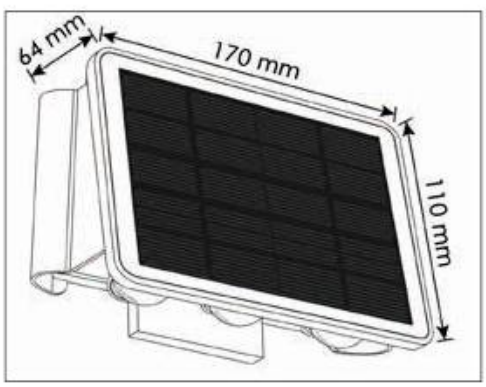

150 Lumens

Característiques de funcionament :
L'activation i la désactivation se font grâce al botó al dos del produit.

Instal·lació : mural fi xation inclosa
Il·luminació fi xe
Temps de càrrega : 8 hores
Autonomia : 12 hores*
Activació manual
100% autònom : detector crepuscular

Pour una ús optimale de vos productes terraars, veuillez lire attentivement els préconisations d'installation pàgina 155.
*L'autonomia està directament relacionada amb la insolació; varia segons els estacions i, en alguns casos, es pot reduir a la meitat, sobretot a l'hivern.

Aplic arquitectònic
Gamma Solar

réf : BF-ARK2

Preu públic sense IVA 58,00 €

1 faisceau UP
2 faisceaux Down

Potència panell terraar

Batterie Lithium 1300 mAh / 3,7V

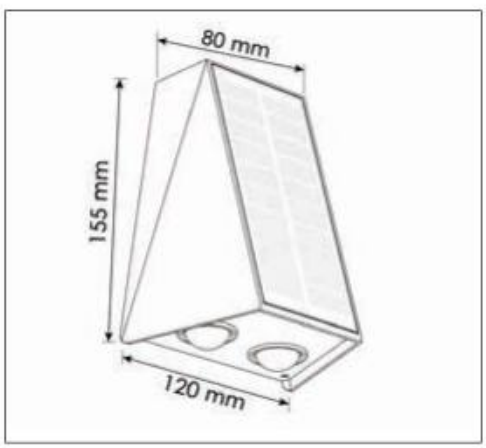

150 Lumens

Característiques de funcionament :
L'activation i la désactivation se font grâce al botó al dos del produit.

Instal·lació : mural fi xation inclosa
Il·luminació fi xe
Temps de càrrega : 8 hores
Autonomia : 12 hores*
Activació manual
100% autònom : detector crepuscular

Pour una ús optimale de vos productes terraars, veuillez lire attentivement els préconisations d'installation pàgina 155.
*L'autonomia està directament relacionada amb la insolació; varia segons els estacions i, en alguns casos, es pot reduir a la meitat, sobretot a l'hivern.

Aplic arquitectònic
Gamma Solar

réf : BF-ARK3

Preu públic sense IVA 70,00 €

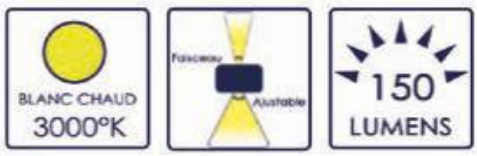

Faisecau ajsutable
Up & Down

Potència panell terraar

Batterie Lithium 1300 mAh / 3,7V

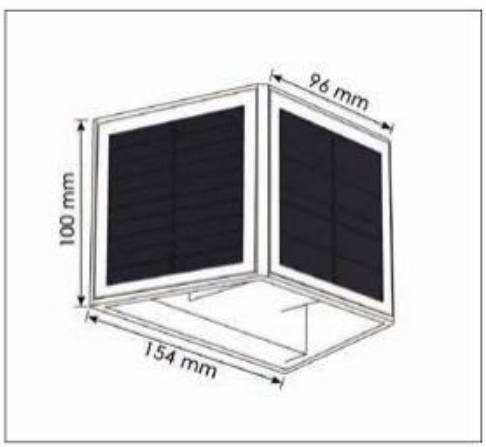

150 Lumens

Característiques de funcionament :
L'activation i la désactivation se font grâce al botó al dos del produit.

Instal·lació : mural fi xation inclosa
Il·luminació fi xe
Temps de càrrega : 8 hores
Autonomia : 12 hores*
Activació manual
100% autònom : detector crepuscular

Pour una ús optimale de vos productes terraars, veuillez lire attentivement els préconisations d'installation pàgina 155.
*L'autonomia està directament relacionada amb la insolació; varia segons els estacions i, en alguns casos, es pot reduir a la meitat, sobretot a l'hivern.

CE RoHS

Aplic arquitectònic Gamma Solar

réf : BF-ARK4

Preu públic sense IVA 107,25 €

Potència panell terraar

Batterie Li-ion 2000 mAh / 3,7V

Détecteur de mouvements 120° 5 mètres de distance

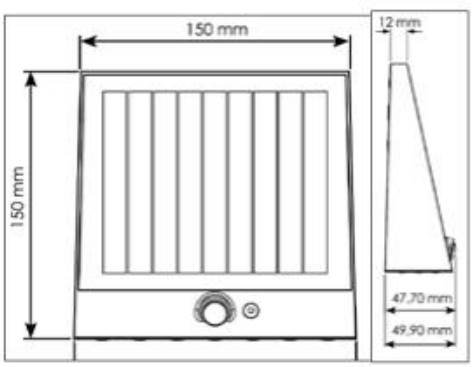

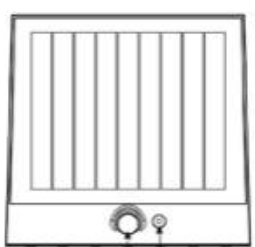

1000 Lumens

Característiques de funcionament :

Mitjançant el botó

Pulsació llarga : ON/OFF
Pulsació curta : Canviar els modes

- M1 : espera 25% 250Lm fins a apagada
- M2 : espera 10% 100Lm + detecció 1000Lm il·luminació fi xe pendant 30sec
- M3 : apagat + detecció 1000Lm pendant 30 sec
- M4 : 100% 1000Lm il·luminació fi xe fins a apagada

Instal·lació : mural fi xation inclosa
Il·luminació fi xe o detecció
Temps de càrrega : 8 hores
Autonomia : 12 hores*
Activació manual
100% autònom : detector crepuscular

Pour una ús optimale de vos productes terraars, veuillez lire attentivement els préconisations d'installation pàgina 155.
*L'autonomia està directament relacionada amb la insolació; varia segons els estacions i, en alguns casos, es pot reduir a la meitat, sobretot a l'hivern.

CE RoHS

Aplic orientable
Gamma Solar

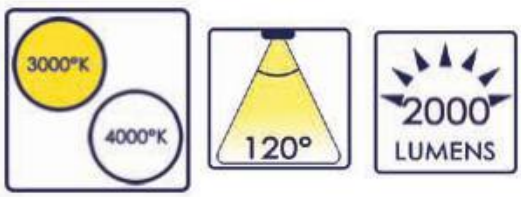

réf : BF-TWIST1

Preu públic sense IVA 160,00 €

Potència panell terraar

Batterie Li-ion 14,8 WH 3,7 V

Détecteur de mouvements 120° 5 mètres de distance

réf : BF-TWIST2

Preu públic sense IVA 160,00 €

2000 Lumens

IP65 IK10 GARANTIE 2 *ans

THERMOPLASTIQUE ABS

Instal·lació : mural fi xation inclosa
Il·luminació fi xe o a detecció
Temps de càrrega : 8 hores
Autonomia : 12 hores*
Activació manual
100% autònom : detector crepuscular

Pour una ús optimale de vos productes terraars, veuillez lire attentivement els préconisations d'installation pàgina 155.
*L'autonomia està directament relacionada amb la insolació; varia segons els estacions i, en alguns casos, es pot reduir a la meitat, sobretot a l'hivern.

Aplic orientable
Gamma Solar

Pivote a 180° horitzontalment

Réglage de l'inclinaison
de l'il·luminació

Característiques de funcionament :

L'activation / la désactivation i els canvis de mode se font grâce a la clef inclosa par simple pression (voir esquema)
Le témoin lluminós del détecteur de moviments s'allume lors del canvi de mode.

- ON / OFF : Pulsació llarga
- Selecció de temperatura de color : Doble pulsació curta
- Canvi de mode : Pulsació curta

• 3 modes possibles :

•M1 : Il·luminació 50Lm + detecció de moviment 2000Lm/10sec
•M2 : Eteint + detecció de moviment 2000Lm/10 sec
•M3 : Il·luminació fi xe 50 Lm

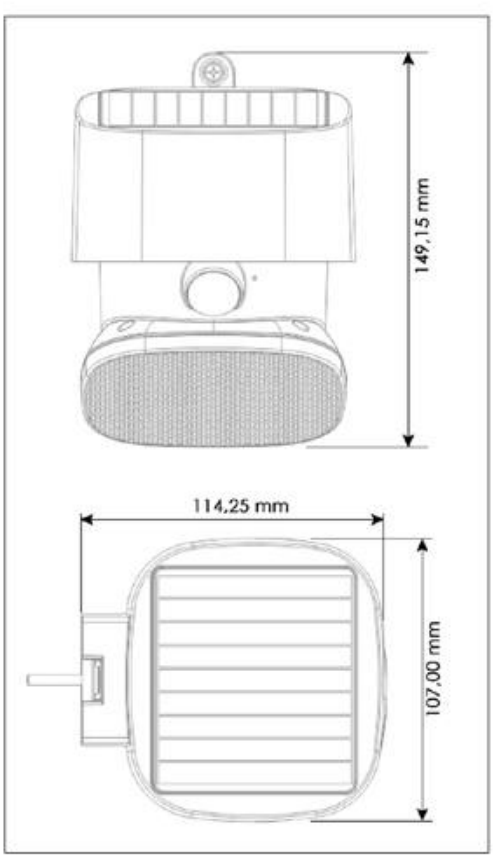

CE RoHS

Aplics Duo #1
Gamma Solar

réf : BF-DUO1WH

Preu públic sense IVA 31,25 €

réf : BF-DUO1BK

Preu públic sense IVA 31,25 €

Potència panell terraar

Batterie Lithium 1200 mAh 3,7V

Batterie Remplaçable

220 Lumens

Característiques de funcionament :

Mitjançant el botó

Pulsació llarga : ON/OFF
Pulsació curta : Canvi de mode

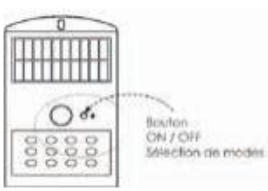

• Mode A : espera + detecció face avant i arrière

• Mode B : - apagat + detecció face avant
- espera + detecció face arrière

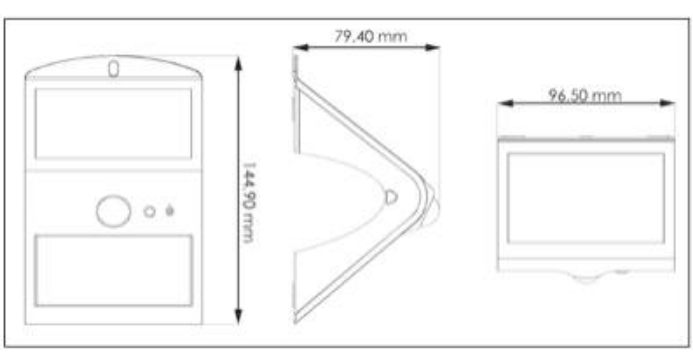

Instal·lació : mural fi xation inclosa
Il·luminació fi xe o a detecció
Temps de càrrega : 8 hores
Autonomia : 12 hores*
Activació manual
100% autònom : detector crepuscular

Pour una ús optimale de vos productes terraars, veuillez lire attentivement els préconisations d'installation pàgina 155.
*L'autonomia està directament relacionada amb la insolació; varia segons els estacions i, en alguns casos, es pot reduir a la meitat, sobretot a l'hivern.

CE RoHS

Aplics Duo #2
Gamma Solar

réf : BF-DUO2WH

Preu públic sense IVA 67,25 €

réf : BF-DUO2BK

Preu públic sense IVA 67,25 €

Potència panell terraar

Batterie Lithium 2000 mAh 3,7V

Batterie Remplaçable

500 Lumens

Característiques de funcionament :

Mitjançant el botó

Pulsació llarga : ON/OFF
Pulsació curta : Canvi de mode

• Mode A :
A1 : batterie supérieur a 30%
- espera + detecció face avant i arrière

A2 : batterie inférieur a 30%
- apagat + detecció face avant
- espera + detecció face arrière

Mode B : 50% il·luminació fi xe avant i arrière

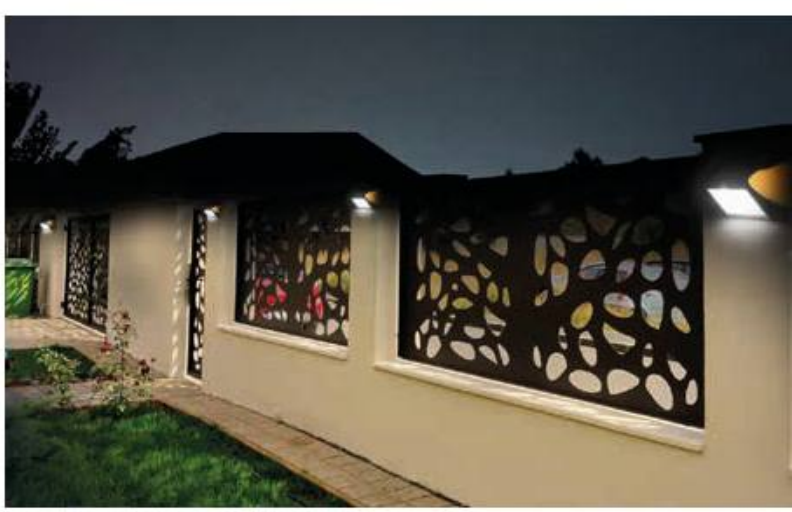

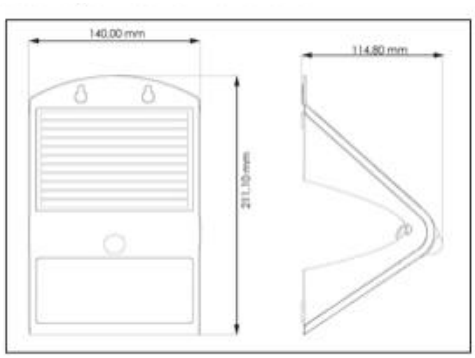

Instal·lació : mural fi xation inclosa
Il·luminació fi xe o a detecció
Temps de càrrega : 8 hores
Autonomia : 12 hores*
Activació manual
100% autònom : detector crepuscular

Pour una ús optimale de vos productes terraars, veuillez lire attentivement els préconisations d'installation pàgina 155.
*L'autonomia està directament relacionada amb la insolació; varia segons els estacions i, en alguns casos, es pot reduir a la meitat, sobretot a l'hivern.

CE RoHS

Aplic Duo #3
Gamma Solar

réf : BF-DUO3WH

Preu públic sense IVA 123,75 €

réf : BF-DUO3BK

Preu públic sense IVA 123,75 €

Potència panell terraar

Batterie Lithium 4000 mAh 3,7V

Batterie Remplaçable

850 Lumens

Característiques de funcionament :

Mitjançant el botó

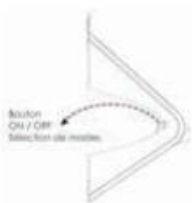

Pulsació llarga : ON/OFF
Pulsació curta : Canvi de mode

• Mode A :
A1 : batterie supérieur a 30%
- espera + detecció face avant i arrière

A2 : batterie inférieur a 30%
- apagat + detecció face avant
- espera + detecció face arrière

Mode B : 50% il·luminació fi xe avant i arrière

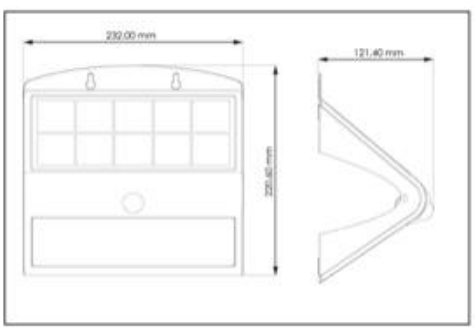

Instal·lació : mural fi xation inclosa
Il·luminació fi xe o a detecció
Temps de càrrega : 8 hores
Autonomia : 12 hores*
Activació manual
100% autònom : detector crepuscular

Pour una ús optimale de vos productes terraars, veuillez lire attentivement els préconisations d'installation pàgina 155.
*L'autonomia està directament relacionada amb la insolació; varia segons els estacions i, en alguns casos, es pot reduir a la meitat, sobretot a l'hivern.

CE RoHS

Aplic Duo #4
Gamma Solar

Rétroil·luminació arrière 2700°K

réf : BF-DUO4WH

Preu públic sense IVA 37,25 €

réf : BF-DUO4BK

Preu públic sense IVA 37,25 €

Potència panell terraar

300 Lumens

Característiques de funcionament :
L'activation / la desactivation i els canvis de mode se font grâce al botó placé a l'arrière del produit.

Pulsació llarga : ON/OFF
Pulsació curta : Canvi de mode

• Mode A : espera + detecció
Il·luminació al 100% amb detecció (durant 20 s) i el balisatge queda encès permanentment

• Mode B : - apagat + detecció
Il·luminació al 100% amb detecció (durant 20 s) - el balisatge no s'encén en aquest mode

Diffuseur orientable a 90°

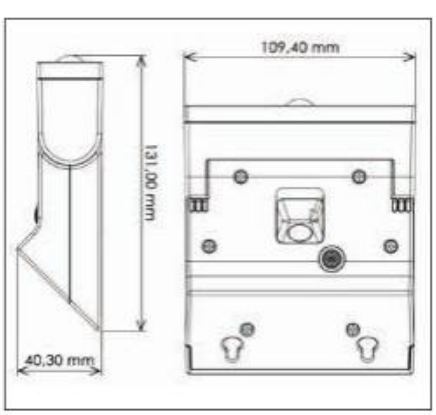

Instal·lació : mural fi xation inclosa
Il·luminació fi xe o a detecció
Temps de càrrega : 6 hores
Autonomia : 12 hores*
Activació manual
100% autònom : detector crepuscular

Pour una ús optimale de vos productes terraars, veuillez lire attentivement els préconisations d'installation pàgina 155.
*L'autonomia està directament relacionada amb la insolació; varia segons els estacions i, en alguns casos, es pot reduir a la meitat, sobretot a l'hivern.

CE RoHS

Aplic Duo #5
Gamma Solar

Rétroil·luminació arrière 2700°K

réf : BF-DUO5WH

Preu públic sense IVA 67,25 €

réf : BF-DUO5BK

Preu públic sense IVA 67,25 €

Potència panell terraar

Batterie Li-ion 2000 mAh / 3,7V

Batterie Remplaçable

550 Lumens

Característiques de funcionament :
L'activation / la désactivation i els canvis de mode se font grâce al botó placé a l'arrière del produit.

Pulsació llarga : ON/OFF
Pulsació curta : Canvi de mode

• Mode A : espera + detecció
Il·luminació al 100% amb detecció (durant 20 s) i el balisatge queda encès permanentment

• Mode B : - apagat + detecció
Il·luminació al 100% amb detecció (durant 20 s) - el balisatge no s'encén en aquest mode

Diffuseur orientable a 90°

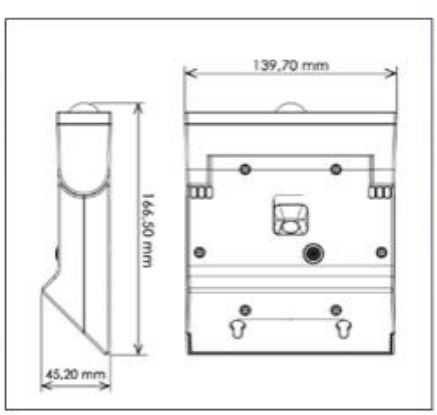

Instal·lació : mural fi xation inclosa
Il·luminació fi xe o a detecció
Temps de càrrega : 6 hores
Autonomia : 12 hores*
Activació manual
100% autònom : detector crepuscular

Pour una ús optimale de vos productes terraars, veuillez lire attentivement els préconisations d'installation pàgina 155.
*L'autonomia està directament relacionada amb la insolació; varia segons els estacions i, en alguns casos, es pot reduir a la meitat, sobretot a l'hivern.

CE RoHS

Aplic Duo #6
Gamma Solar

Rétroil·luminació arrière 2700°K

réf : BF-DUO6WH

Preu públic sense IVA 117,25 €

réf : BF-DUO6BK

Preu públic sense IVA 117,25 €

Potència panell terraar

1200 Lumens

Característiques de funcionament :
L'activation / la désactivation i els canvis de mode se font grâce al botó placé a l'arrière del produit.

Pulsació llarga : ON/OFF
Pulsació curta : Canvi de mode

• Mode A : espera + detecció
Il·luminació al 100% amb detecció (durant 20 s) i el balisatge queda encès permanentment

• Mode B : - apagat + detecció
Il·luminació al 100% amb detecció (durant 20 s) - el balisatge no s'encén en aquest mode

Diffuseur orientable a 90°

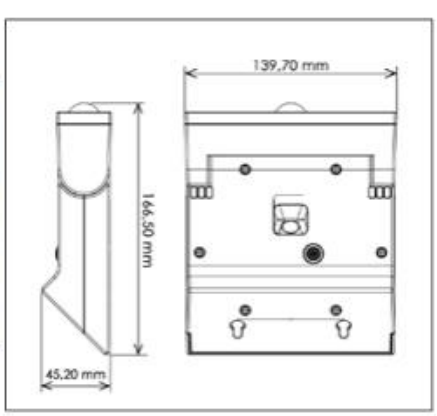

Instal·lació : mural fi xation inclosa
Il·luminació fi xe o a detecció
Temps de càrrega : 6 hores
Autonomia : 12 hores*
Activació manual
100% autònom : detector crepuscular

Pour una ús optimale de vos productes terraars, veuillez lire attentivement els préconisations d'installation pàgina 155.
*L'autonomia està directament relacionada amb la insolació; varia segons els estacions i, en alguns casos, es pot reduir a la meitat, sobretot a l'hivern.

Exterior - Amb cable

Spot amb piquetaa
Gamma

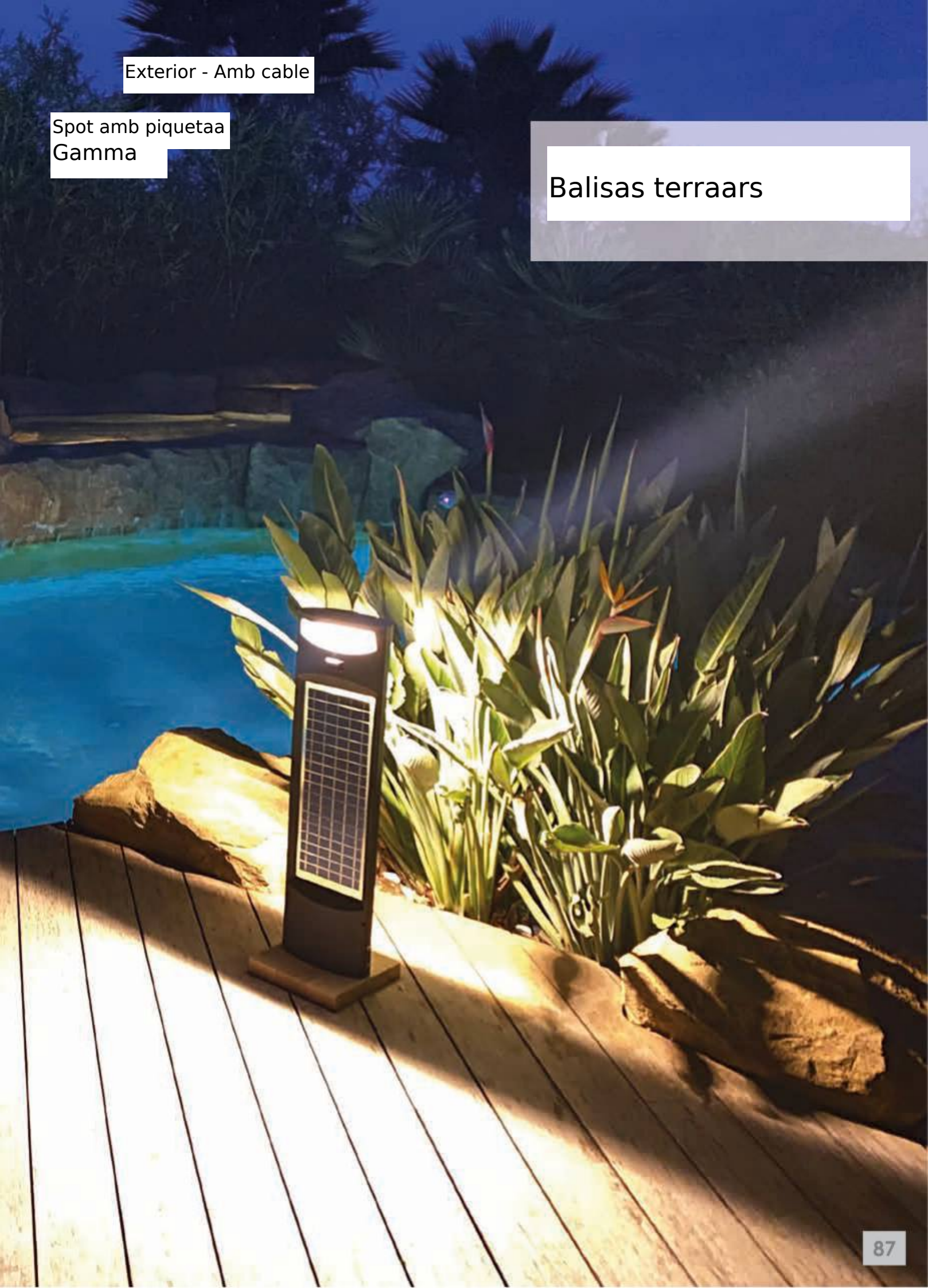

Exterior - Amb cable

Spot amb piquetaa
Gamma

Balisas terraars

Balisa Rio 50 cm
Gamma Solar

Característiques de funcionament :

Mitjançant el botó :

Pulsació llarga : ON/OFF
Pulsació curta : Canviar els modes

- M1 : 25% - 125 Lm fins a apagada
- M2 : 50% - 250 Lm fins a apagada
- M3 : 75% - 375 Lm fins a apagada
- M4 : 100% - 500 Lm fins a apagada

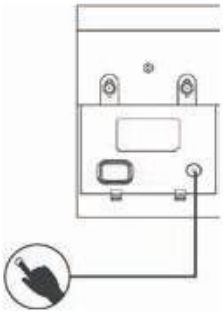

Complément de Gamma

Spot amb piquetaa

500 Lm

réf : BF-RIO1

Preu públic sense IVA 81,25 €

Terre

Béton

Instal·lació : terra fi xation inclosa
Il·luminació fi xe
Temps de càrrega : 8 hores
Autonomia : 12 hores*
Activació manual
100% autònom : detector crepuscular

CE RoHS

Balisa Rio 50 cm
Gamma Solar

réf : BF-RIO2

Preu públic sense IVA 122,50 €

Potència panell terraar

Batterie Li-ion 2000 mAh / 3,7V

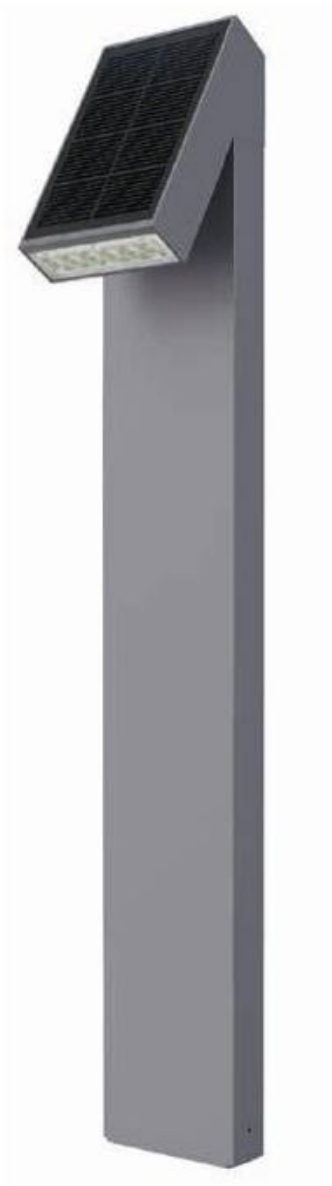

non orientable

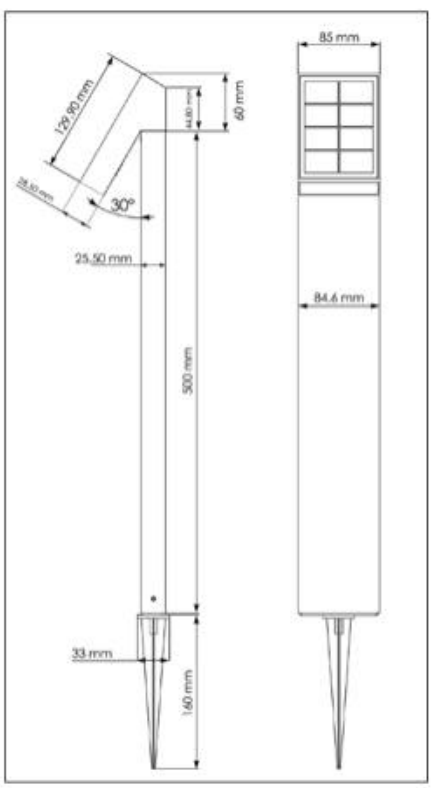

500 Lumens

Pour una ús optimale de vos productes terraars, veuillez lire attentivement els préconisations d'installation pàgina 155.
*L'autonomia està directament relacionada amb la insolació; varia segons els estacions i, en alguns casos, es pot reduir a la meitat, sobretot a l'hivern.

Balisa Dublin
Gamma Solar

réf : BF-SBL4

Preu públic sense IVA 332,50 €

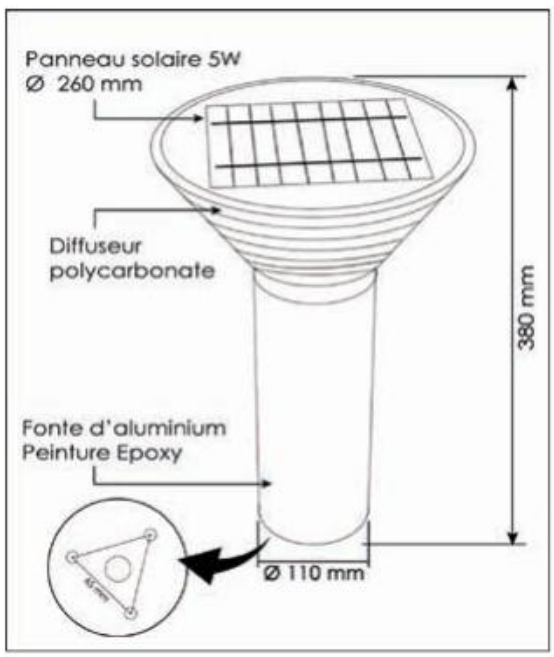

620 Lumens

Borne solaire Dublin télécommandé :

- 3 Températures de couleurs : 3000°K / 4000°K / 6000°K
- 3 Temporisations : 3 heures / 5 heures / 8 heures
- 3 Intensités lumineuses : 30% / 50% / 80%
- Intensité lumineuse réglable manuellement ⊕ ou ⊖

Instal·lació : terra fi xation inclosa
Il·luminació fi xe - 3 colors de temperatura
Temps de càrrega : 8 hores
Autonomia : 6 - 12 hores*
Activació manual / Comandament a distància
100% autònom : detector crepuscular

Pour una ús optimale de vos productes terraars, veuillez lire attentivement els préconisations d'installation pàgina 155.
*L'autonomia està directament relacionada amb la insolació; varia segons els estacions i, en alguns casos, es pot reduir a la meitat, sobretot a l'hivern.

Balisa California
Gamma Solar

réf : BF-CALI

Preu públic sense IVA 374,75 €

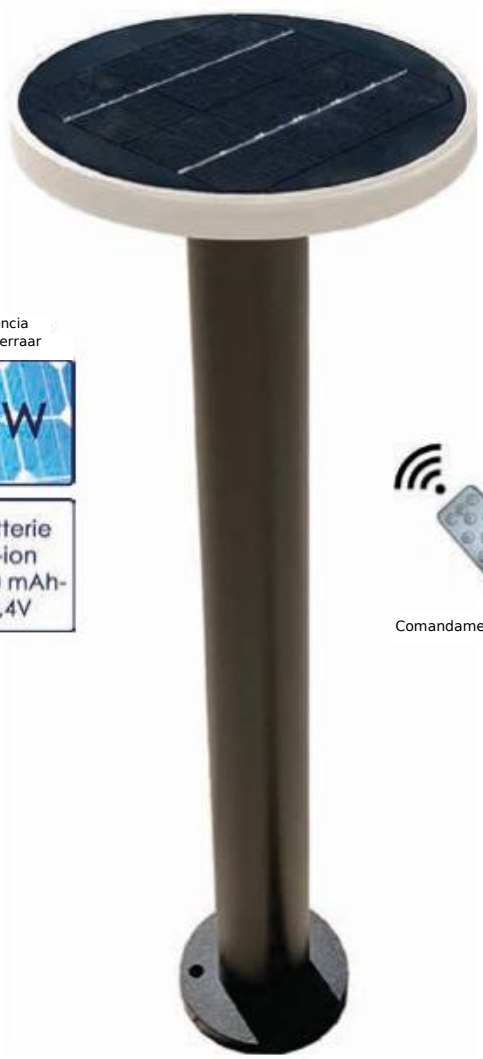

Potència panell terraar

Batterie Li-ion 1500 mAh-7,4V

Comandament a distància inclòs

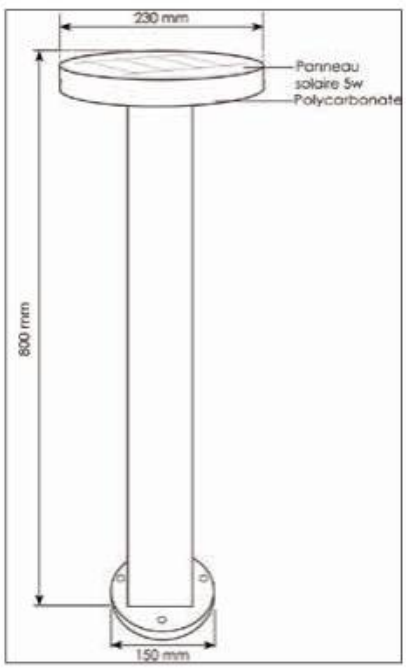

Instal·lació : terra fi xation inclosa
Il·luminació fi xe - 3 colors de temperatura
Temps de càrrega : 8 hores
Autonomia : 6 - 12 hores*
Activació manual / Comandament a distància
100% autònom : detector crepuscular

420 Lumens

Borne solaire California télécommandé :

- 3 Températures de couleurs : 3000°K / 4000°K / 6000°K
- 3 Temporisations : 3 heures / 5 heures / 8 heures
- 3 Intensités lumineuses : 30% / 50% / 80%
- Intensité lumineuse réglable manuellement ⊕ ou ⊖

Pour una ús optimale de vos productes terraars, veuillez lire attentivement els préconisations d'installation pàgina 155.
*L'autonomia està directament relacionada amb la insolació; varia segons els estacions i, en alguns casos, es pot reduir a la meitat, sobretot a l'hivern.

CE RoHS

Balisa Twins
Gamma Solar

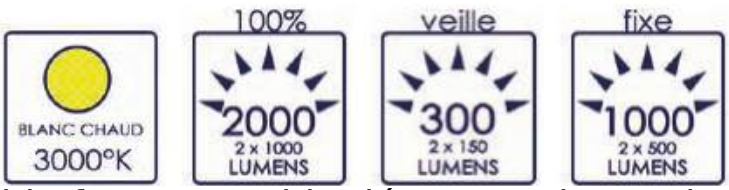

Panneau terraar double face + Double détecteur de moviments ou il·luminació fi xe

Potència panell terraar double face

Face avant

Face arrière

Batterie LiFePO4 26650/6,4V 6000 mAh

réf : BF-TWINS

Preu públic sense IVA 479,75 €

Caractéristiques fonctionnement :

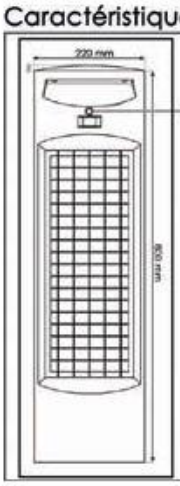

Boutons sur les 2 faces de la borne, fonctions:
- ON/OFF
- Sélection des modes

2 modes possibles:

Les 2 faces peuvent être dissociés ; par exemple :

- 1 face à détection et l'autre éclairage fixe
- les 2 faces identiques

- 1ère pression : mode veille + détection
- 2ème pression : éclairage fixe 500 Lm
- 3ème pression : OFF

2 x 1000

lúmens

IP65 IK10 GARANTIE 5 *ans ALUMINIUM

Pour una ús optimale de vos productes terraars, veuillez lire attentivement els préconisations d'installation pàgina 155.

*L'autonomia està directament relacionada amb la insolació; varia segons els estacions i, en alguns casos, es pot reduir a la meitat, sobretot a l'hivern.

Balisa Twins
Gamma Solar

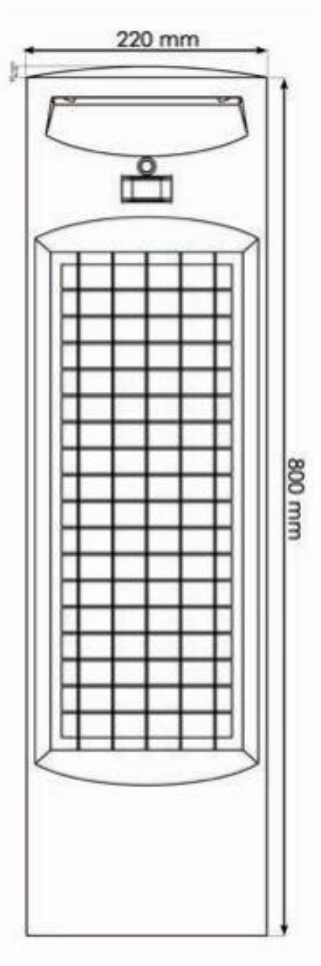

Instal·lació : terra fi xation inclosa
Il·luminació fi xe o detecció - 3 colors de temperatura
Temps de càrrega : 8 hores
Autonomia : 6 - 12 hores*
Activació manual / Comandament a distància
100% autònom : detector crepuscular

CE RoHS

Balisa Lily 80 cm
Gamma Solar

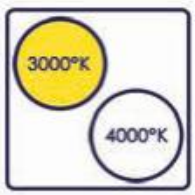

veille 10% + détection

fi xe 60%

Hyper Fréquence

réf : BF-LILY80

Preu públic sense IVA 297,50 €

Potència panell terraar

Batterie LiFePO4 6000 mAh 6,4V

Détecteur de mouvements 8 mètres de distance

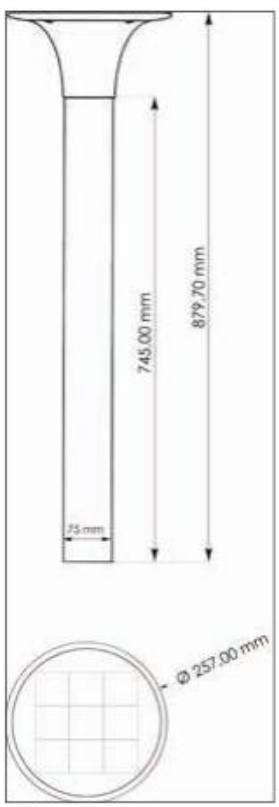

2200 Lumens

Instal·lació : terra fi xation inclosa
Il·luminació fi xe o detecció - 2CCT
Temps de càrrega : 8 hores
Autonomia : 12 hores*
Activació manual / Comandament a distància
100% autònom : detector crepuscular

Característiques de funcionament :

Mitjançant el botó

2 colors de temperatura possibles
3000°K ou 4000°K

2 modes possibles :

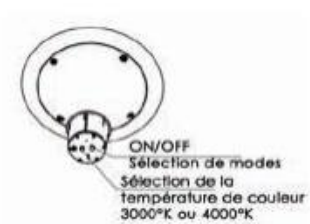

• M1 : espera 10% 220Lm + detecció 100% 2200Lm
• M2 : il·luminació fi xe 60% 1320Lm pendant 5 hores puis retour en veille.

Détecteur de moviments h yper fréquence
Distance 8 metres - 120°

ABS POLYCARBONATE ANTI-UV

Pour una ús optimale de vos productes terraars, veuillez lire attentivement els préconisations d'installation pàgina 155.
*L'autonomia està directament relacionada amb la insolació; varia segons els estacions i, en alguns casos, es pot reduir a la meitat, sobretot a l'hivern.

Accessoris per BF-LILY
Gamma Solar

réf : BF-LILY

Preu públic sense IVA 237,50 €

Capçal terra

réf : BF-LILY-TOP

Preu públic sense IVA 47,50 €

Adaptateur per fi xation
sur pal 60mm

Bandeau LED télécommandé
Gamma Solar

Sécable 20m / 10m / 5m

réf : BF-SUNTRIP20

Preu públic sense IVA 308,25 €

Potència panell terraar

Batterie Li-ion 15 Ah/ 3,2V

Panneau déportable a 5 metres

Effi cacité lumínica
20 m = 70 Lm/m
10 m = 140Lm/m
5 m = 280 Lm/m

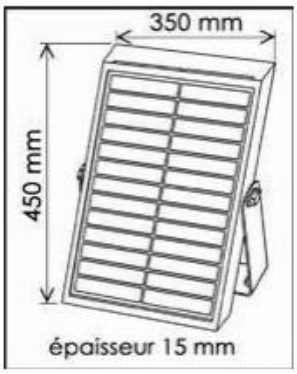

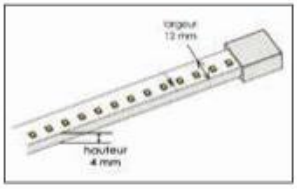

1400 Lumens

Característiques de funcionament :

ON / OFF : Encesa i apagada

M = 4 Modes différents par pression
Mode 1 : Il·luminació fi xe 100% lluminositat constante
Mode 2 : Il·luminació canvi d'intensité lumínica
continue del plus baix al plus fort
Mode 3 : MODE FLASH RAPIDE : el bandeau scintille ràpidament
Mode 4 : MODE FLASH LENT : el bandeau scintille lentement
Temporització regulable : 4H/8H/12H

N.B : Prévoir accessoire BF-SUN20W si découpe du bandeau (page suivante)

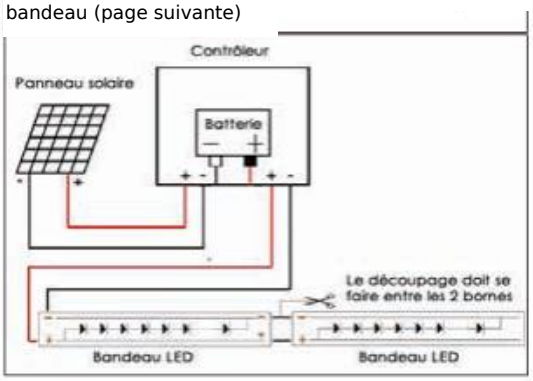

IP65 IK07 GARANTIE 2 *ans

Instal·lació : balisage il·luminació indirect
Il·luminació fi xe o scintillement
Temps de càrrega : 8 hores
Autonomia : 12 hores*
Activation Comandament a distància
100% autònom : detector crepuscular

Bandeau LED & Garlanda tipus guingueta

Pour una ús optimale de vos productes terraars, veuillez lire attentivement els préconisations d'installation pàgina 155.
*L'autonomia està directament relacionada amb la insolació; varia segons els estacions i, en alguns casos, es pot reduir a la meitat, sobretot a l'hivern.

Guirlande 5 metres / Panell terraar i accessoires
Gamma Solar

réf : BF-BULB5M

Preu públic sense IVA 47,50 €

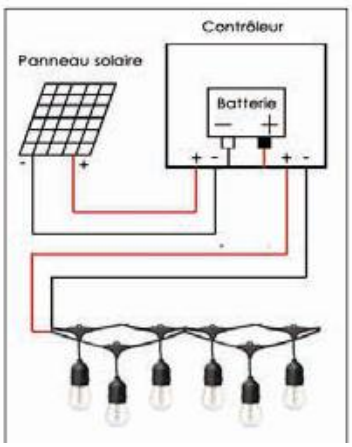

Caractéristiques de funcionament identiques que el bandeau Led

5 làmpades de 100 Lm

500 Lumens

Instal·lació : suspendue
Il·luminació fi xe
Temps de càrrega : 8 hores
Autonomia : 12 hores*
Activation Comandament a distància
100% autònom : detector crepuscular

réf : BF-SUN20W

Accessoire indispensable per piloter la guirlande*

Preu públic sense IVA 247,50 €

Panneau déportable a 5 metres

Potència panell terraar

Batterie Li-ion 15 Ah/ 3,2V

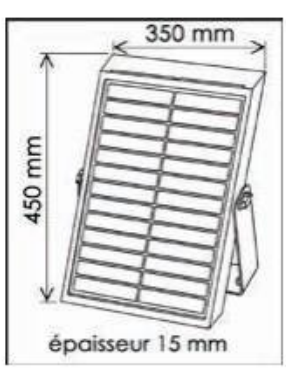

Inclus amb el kit BF-SUN20W
1 panell terraar
1 batterie
1 contrôleur
1 télécommande
Accessoris de connections

*Panneau prévu per 3 lots de BF-BULB5M màxim

Pour una ús optimale de vos productes terraars, veuillez lire attentivement els préconisations d'installation pàgina 155.
*L'autonomia està directament relacionada amb la insolació; varia segons els estacions i, en alguns casos, es pot reduir a la meitat, sobretot a l'hivern.

Spots sobre piqueta

Spot amb piquetaa
Gamma Solar

réf : BF-RIO1

Preu públic sense IVA 81,25 €

Potència panell terraar

Batterie Li-ion 2000 mAh / 3,7V

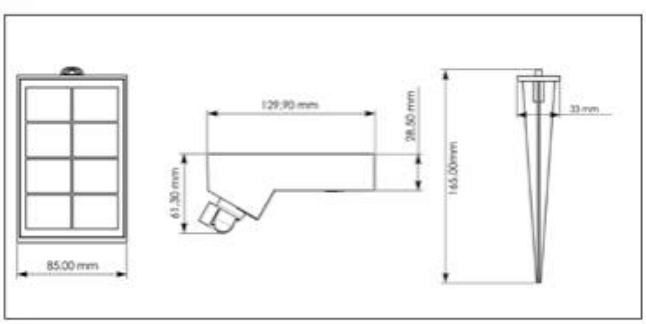

Característiques de funcionament :

Mitjançant el botó :

Pulsació llarga : ON/OFF
Pulsació curta : Canviar els modes

- M1 : 25% - 125 Lm fins a apagada
- M2 : 50% - 250 Lm fins a apagada
- M3 : 75% - 375 Lm fins a apagada
- M4 : 100% - 500 Lm fins a apagada

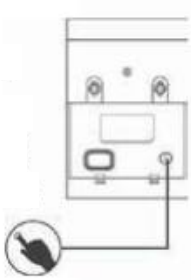

500 Lumens

Instal·lació : terra
Il·luminació : fi xe
Temps de càrrega : 8 hores
Autonomia : 12 hores*
Activació manual
100% autònom : detector crepuscular

Pour una ús optimale de vos productes terraars, veuillez lire attentivement els préconisations d'installation pàgina 155.
*L'autonomia està directament relacionada amb la insolació; varia segons els estacions i, en alguns casos, es pot reduir a la meitat, sobretot a l'hivern.

CE RoHS

Double spot sobre piqueta
Gamma Solar

Instal·lació piqueta o saillie

réf : BF-SPIKE2SOL

Preu públic sense IVA 127,50 €

Potència panell terraar

Batterie Li-ion 3000 mAh / 3,7V

2x3 metres de cable

Panneau i spot orientable 180°

Característiques de funcionament :

L'activation/la désactivation i els canvis de modes se font grâce al botó placé al dos du panell terraar

M1 : ON + il·luminació 100%
M2 : Il·luminació 50%
M3 : OFF

2 x 200 Lumens

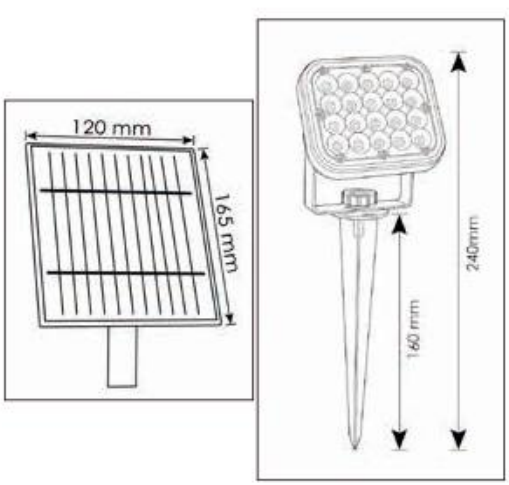

Accessoire i fi xations incluses

1 piqueta panneau solaire

2 piquetaes pour spots

Instal·lació : terra o saillie
Il·luminació : fi xe
Temps de càrrega : 8 hores
Autonomia : 12 hores*
Activació manual
100% autònom : detector crepuscular

IP65 IK07 GARANTIE 2 ans

THERMOPLASTIQUE ABS ALUMINIUM

Pour una ús optimale de vos productes terraars, veuillez lire attentivement els préconisations d'installation pàgina 155.
*L'autonomia està directament relacionada amb la insolació; varia segons els estacions i, en alguns casos, es pot reduir a la meitat, sobretot a l'hivern.

CE RoHS

Aplic, borne, lampadaire Moorea
Gamma Solar

réf : BF-MOOREA210

Preu públic sense IVA 747,50 €

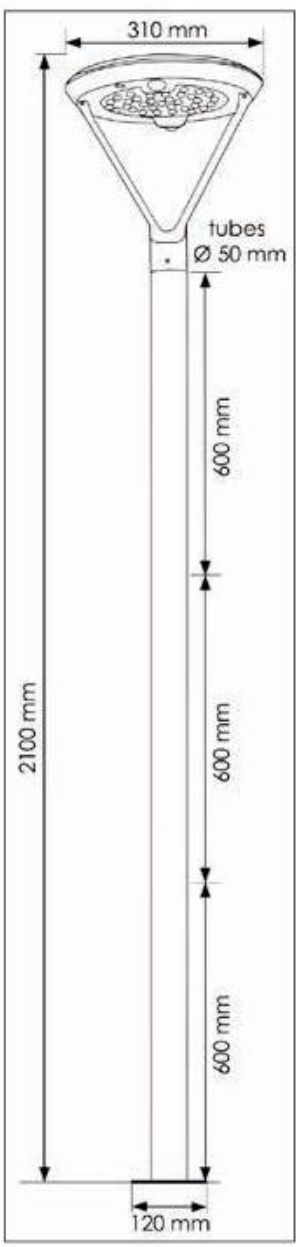

Potència panell terraar

Batterie Li-ion 8000 mAh 3,7V

Détecteur de mouvements 6 à 7 mètres de distance

réf : BF-MOOREA40

Preu públic sense IVA 497,50 €

réf : BF-MOOREA2

Preu públic sense IVA 497,50 €

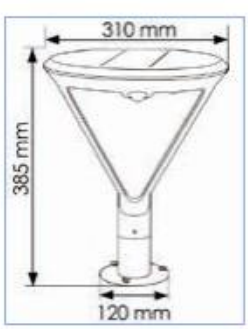

2000 Lumens

IP65 IK10 GARANTIE 2 ans

ALUMINIUM POLYCARBONATE

Instal·lació : terra, mural, autre
Il·luminació : a detecció
Temps de càrrega : 8 hores
Autonomia : 12 hores*
100% autònom : detector crepuscular

Pour una ús optimale de vos productes terraars, veuillez lire attentivement els préconisations d'installation pàgina 155.
*L'autonomia està directament relacionada amb la insolació; varia segons els estacions i, en alguns casos, es pot reduir a la meitat, sobretot a l'hivern.

Gamma Moorea

Accessoris i funcionament Gamma Solar

réf : BF-MOOREA60T

Preu públic sense IVA 72,50 €

Rallonge 60 cm

N.B : accessoire disponible uniquement per el lampadaire **BF-MOOREA210**

réf : BF-MOOREA-TOP

Preu públic sense IVA 187,50 €

Adaptateur per fi xation sobre mât Ø60 mm

réf : BF-MOOREA

Preu públic sense IVA 497,50 €

Capçal terra

Característiques de funcionament :

Double détecteur de moviments IR : Distància 6 a 7 metres - 120°

3 modes possibles :

- M1 : Veille 30% + detecció 2000Lm pendant 30sec
- M2 :Éteinte + detecció 2000Lm pendant 30sec
- M3 :Veille continue 30% pendant 6 hores

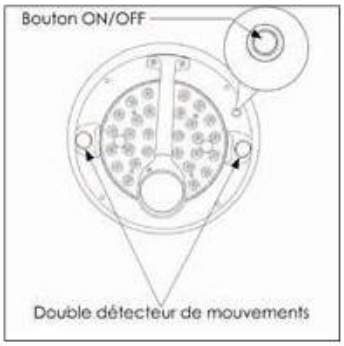

Exterior - Amb cable

Spot amb piquetaa
Gamma

Spot amb piquetaa
Gamma

Projectors terraars

Projector 10W
Gamma Solar

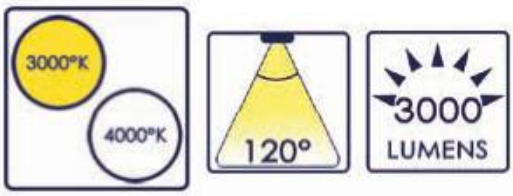

réf : BF-SFL10S

Preu públic sense IVA 239,00 €

Longueur cable 4 metres
entre el projecteur i el panell

Potència
panell terraar

Batterie
Li-ion
28,86 WH

Comandament a distància inclòs

3000 Lumens

Bouton ON/OFF
Canvi de mode

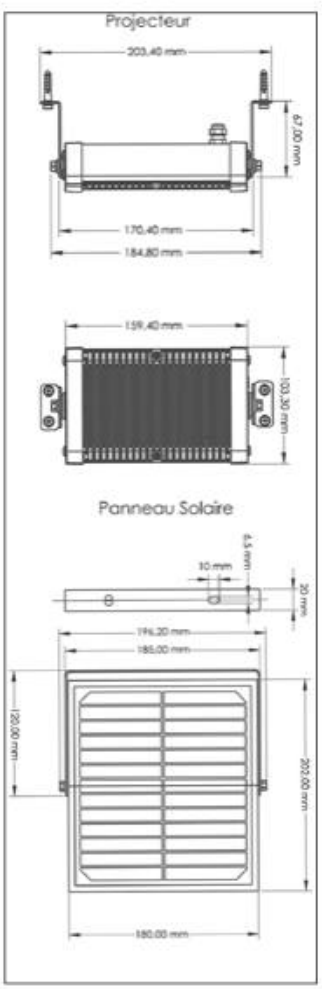

Característiques de funcionament :

L'activation / la désactivation, els canvis de
mode i el choix de la temperatura de color
se font grâce al botó placé sobre el côté del projecteur
simple pression o grâce a la télécommande ci-incluse

• 3 modes possibles :

•M1 : 50% -1500 Lm pendant 5 hores puis 10% - 300 Lm fins a apagada
•M2 : 30% - 1500 Lm pendant 5 hores puis 10% - 300 Lm fins a apagada
•M3 : 100% - 3000 Lm pendant 2 hores puis 20% 600 Lm fins a apagada
•Mode Intérieur «T» : •Pulsació curta : 2 hores a 100%

•Pulsació llarga 150 Lm fins a apagada

Avec el botó
- ON / OFF : Pulsació Longue
- Selecció de temperatura de color : Doble pulsació curta
- Canvi de mode : Pulsació curta

•Témoin lluminós de batterie :
VERT : >70% ORANGE : 30%-70% ROUGE<30%

IP65 IK10 GARANTIE 2 ans

ALUMINIUM
POLYCARBONATE

Instal·lació : terra, mural
Il·luminació : fi xe
Temps de càrrega : 8 hores
Autonomia : 12 hores*
100% autònom : detector crepuscular

Pour una ús optimale de vos productes terraars, veuillez lire attentivement els préconisations d'installation pàgina 155.
*L'autonomia està directament relacionada amb la insolació; varia segons els estacions i, en alguns casos, es pot reduir a la meitat, sobretot a l'hivern.

CE RoHS

Projector mòbil / Aplic mural
Gamma Solar

réf : BF-ALPHA

Preu públic sense IVA 93,75 €

Potència panell terraar

Batterie Li-ion 2600 mAh 3,7 V

1200 Lumens

Característiques de funcionament :

Pulsació llarga : ON/OFF
Pulsació curta : Canvi de mode

M1 : apagat + detecció
M2 : espera + detecció
M3 : il·luminació fi xe 50%

IP65 | IK10 | GARANTIE 2 ans | ABS POLYCARBONATE ANTI-UV / METAL

Instal·lació : mural / mòbil
Il·luminació : fi xe o detecció
Temps de càrrega : 8 hores
Autonomia : 12 hores*
100% autònom : detector crepuscular

Pour una ús optimale de vos productes terraars, veuillez lire attentivement els préconisations d'installation pàgina 155.
*L'autonomia està directament relacionada amb la insolació; varia segons els estacions i, en alguns casos, es pot reduir a la meitat, sobretot a l'hivern.

Projectors 8W i 22W
Gamma Solar

réf : BF-PAD8W

Preu públic sense IVA 159,13 €

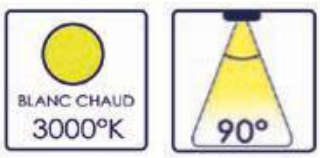

Comandament a distància inclòs
Cable inclòs panell/projecteur
1 mètre H05RN-F 2x1.5mm²
Déport maximal del panell 5 metres

réf : BF-PAD22W

Preu públic sense IVA 318,25 €

Potència panell terraar

Batterie LiFePO4 5000 mAh 3,2 V

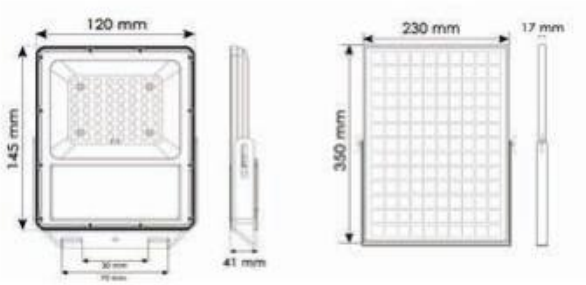

520 Lumens

Potència panell terraar

Batterie LiFePO4 20 000 mAh 3,2 V

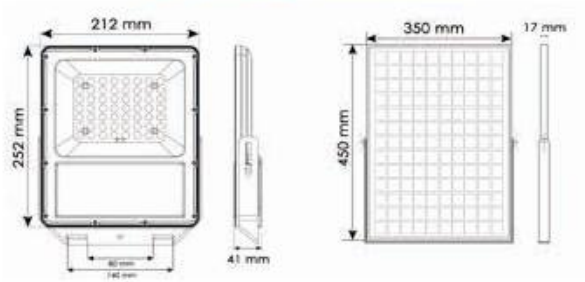

1370 Lumens

Característiques de funcionament :

Les projecteurs de la Gamma PAD terraar se pilotent grâce a una télécommande inclosa.

- Encesa / apagada
- Intensitat lluminosa 50% o 100% ou regulable amb plus de précison
- Temporització 3H / 5H / 8H

Câble USB pour charge secteur inclus

Accessoire conseillé

réf : BF-PAD2M

Preu públic sense IVA 29,75 €

Rallonge 2 metres
H05RN-F 2x1.5mm²

Instal·lació : mural
Il·luminació : fi xe
Temps de càrrega : 8 hores
Autonomia : 8 hores a 100% / 5 hores a 30%
100% autònom : detector crepuscular

Pour una ús optimale de vos productes terraars, veuillez lire attentivement els préconisations d'installation pàgina 155 .
*L'autonomia està directament relacionada amb la insolació; varia segons els estacions i, en alguns casos, es pot reduir a la meitat, sobretot a l'hivern.

Projectors 30W i 40W
Gamma Solar

réf : BF-PAD30W

Preu públic sense IVA 479,50 €

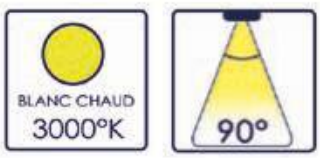

Comandament a distància inclòs
Cable inclòs panell/projecteur
1 mètre H05RN-F 2x1.5mm²
Déport maximal del panell 5 metres

réf : BF-PAD40W

Preu públic sense IVA 688,75 €

Potència panell terraar

Batterie LiFePO4 30 000 mAh 3,2 V

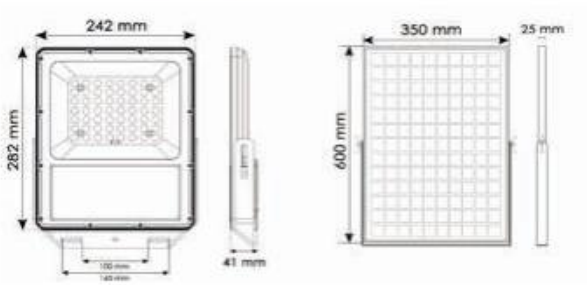

2160 Lumens

Potència panell terraar

Batterie LiFePO4 60 000 mAh 3,2V

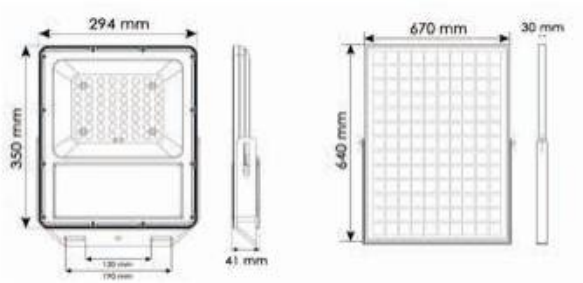

4320 Lumens

Câble USB pour charge secteur inclus

Accessoire conseillé

réf : BF-PAD2M

Preu públic sense IVA 29,75 €

Rallonge 2 metres
H05RN-F 2x1.5mm²

Característiques de funcionament :

Les projecteurs de la Gamma PAD terraar se pilotent grâce a una télécommande inclosa.

- Encesa / apagada
- Intensitat lluminosa 50% o 100% ou regulable amb plus de précison
- Temporització 3H / 5H / 8H

Instal·lació : mural
Il·luminació : fi xe
Temps de càrrega : 8 hores
Autonomia : 8 hores a 100% / 5 hores a 30%
100% autònom : detector crepuscular

Pour una ús optimale de vos productes terraars, veuillez lire attentivement els préconisations d'installation pàgina 155.
*L'autonomia està directament relacionada amb la insolació; varia segons els estacions i, en alguns casos, es pot reduir a la meitat, sobretot a l'hivern.

Projector 10W a detecció IR
Gamma Solar

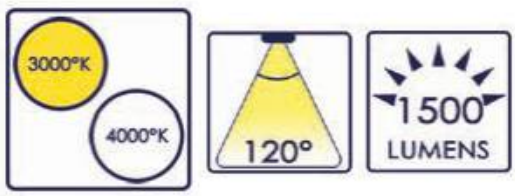

réf : BF-SFL10IR+

Preu públic sense IVA 110,00 €

Espera + detecció

Potència panell terraar

Cable inclòs entre projector i panell longitud 5 metres

Comandament a distància inclòs

1500 Lumens

Característiques de funcionament :

Projector a detecció télécommandé

Ajustos possibles :

- Encesa / apagada
- 3000°K o 4000°K
- Il·luminació fi xe 20% / 40% / 60% ou veille + detecció
- Temporització : 3 h / 5 h / 8 h / 12 h
- Intensitat lluminosa

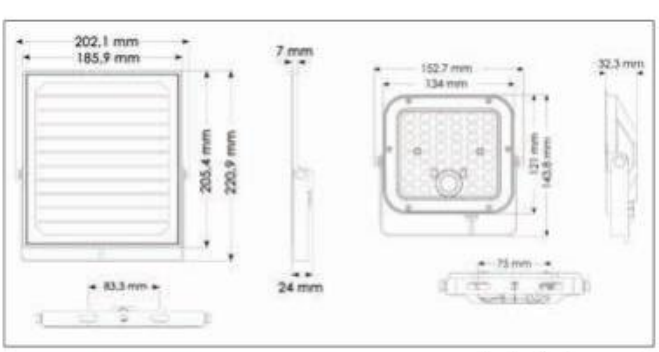

Instal·lació : terra, mural
Il·luminació : fi xe o detecció
Temps de càrrega : 8 hores
Autonomia : 12 hores*
100% autònom : detector crepuscular

Pour una ús optimale de vos productes terraars, veuillez lire attentivement els préconisations d'installation pàgina 155.
*L'autonomia està directament relacionada amb la insolació; varia segons els estacions i, en alguns casos, es pot reduir a la meitat, sobretot a l'hivern.

Projector 30W a detecció IR Gamma

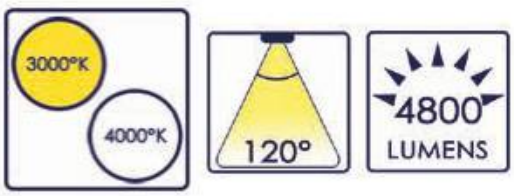

réf : BF-SFL30IR+

Preu públic sense IVA 230,00 €

Espera + detecció

Potència panell terraar

Cable inclòs entre projector i panell longitud 5 metres

Comandament a distància inclòs

4800 Lumens

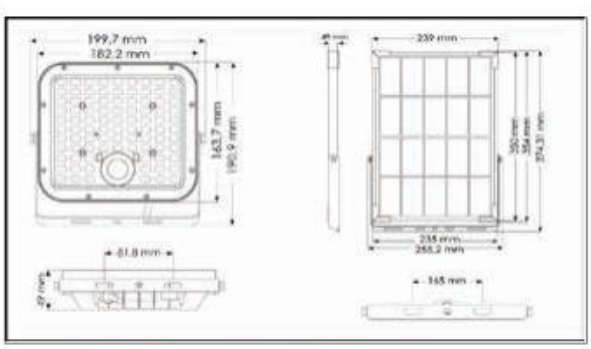

Característiques de funcionament :

Projector a detecció télécommandé

Ajustos possibles :

- Encesa / apagada
- 3000°K o 4000°K
- Il·luminació fi xe 20% / 40% / 60% ou veille + detecció
- Temporització : 3 h / 5 h / 8 h / 12 h
- Intensitat lluminosa

IP65 IK10 GARANTIE 3 ans

ABS / ALUMINIUM POLYCARBONATE ANTI-UV

Instal·lació : terra, mural
Il·luminació : fi xe o detecció
Temps de càrrega : 8 hores
Autonomia : 12 hores*
100% autònom : detector crepuscular

Pour una ús optimale de vos productes terraars, veuillez lire attentivement els préconisations d'installation pàgina 155.
*L'autonomia està directament relacionada amb la insolació; varia segons els estacions i, en alguns casos, es pot reduir a la meitat, sobretot a l'hivern.

Spot amb piquetaa
Gamma

Projector 60W a detecció IR
Gamma Solar

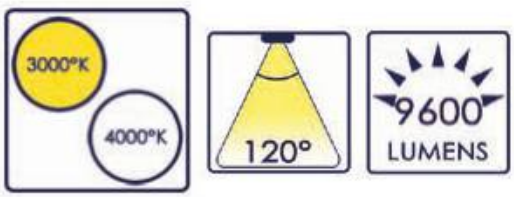

réf : BF-SFL60IR+

Preu públic sense IVA 572,50 €

Espera + detecció

Potència panell terraar

Batterie
LiFePO4
6000mAh
12.8V
76.8Wh

Cable inclòs entre projector i panell longitud 5 metres

Comandament a distància inclòs

9600 Lumens

Característiques de funcionament :

Projector a detecció télécommandé

Ajustos possibles :

- Encesa / apagada
- 3000°K o 4000°K
- Il·luminació fi xe 20% / 40% / 60% ou veille + detecció
- Temporització : 3 h / 5 h / 8 h / 12 h
- Intensitat lluminosa

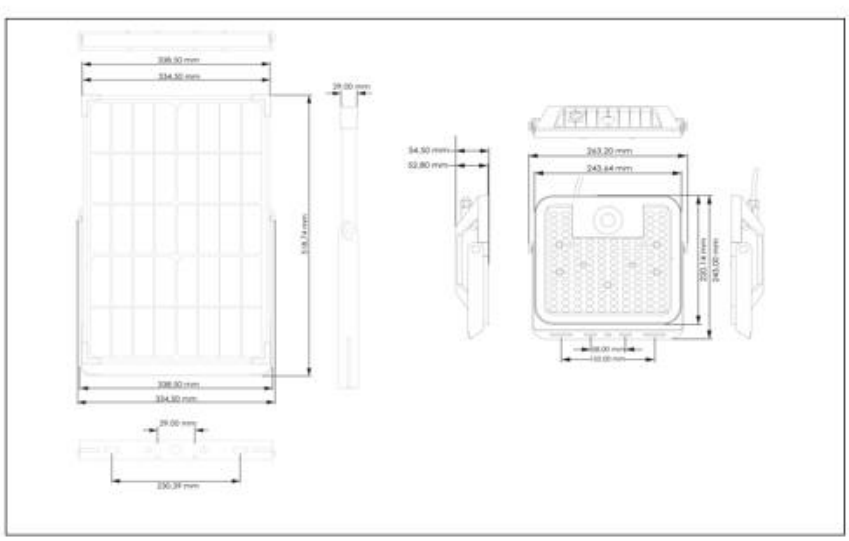

Instal·lació : terra, mural
Il·luminació : fi xe o detecció
Temps de càrrega : 8 hores
Autonomia : 12 hores*
100% autònom : detector crepuscular

Pour una ús optimale de vos productes terraars, veuillez lire attentivement els préconisations d'installation pàgina 155.
*L'autonomia està directament relacionada amb la insolació; varia segons els estacions i, en alguns casos, es pot reduir a la meitat, sobretot a l'hivern.

Fixacions incloses
Instal·lació en pal (en top) o latérale (sur crosse)
ou installation mural en applique

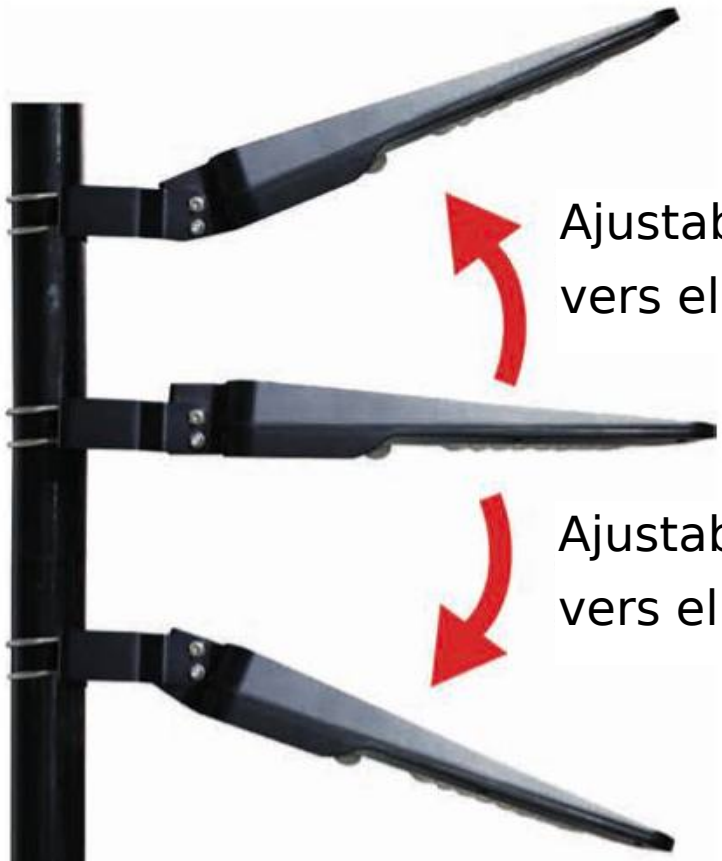

Ajustable 20°
vers el haut

Ajustable 10°
vers el bas

CE RoHS

Lanterne / Projector 15W
Gamma Solar

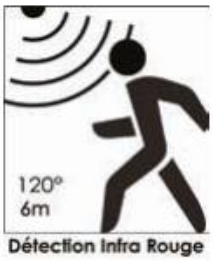

Alçada d'installation recommandé 3 metres màxim

réf : BF-PRO15W

Preu públic sense IVA 162,50 €

Potència panell terraar

Batterie Li-ion 5400mAh 7,4V

Il·luminació adaptatif

1600 Lumens

Característiques de funcionament :

Il·luminació adaptatif
Feix asimètric
Longitudinal : 140°
latéral : 70°

• els 5 premières hores :
le projecteur s'allume a 100% puis se met en espera a 30% amb detecció de moviment.

• Après 5 hores o batterie inférieure a 30% :
le projecteur s'allume uniquement après detecció a 100% puis s'apagat (jusqu'à nouvelle detecció).

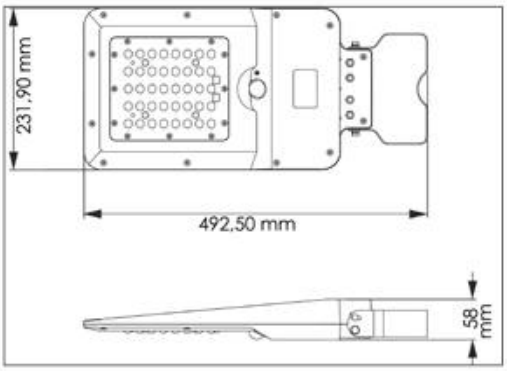

IP65 IK10 GARANTIE 2 ans

ABS / ALUMINIUM POLYCARBONATE ANTI-UV

Instal·lació : sobre pal (Ø60mm - crosse o mural
Il·luminació : fi xe o detecció
Temps de càrrega : 8 hores
Autonomia : 12 hores*
100% autònom : detector crepuscular

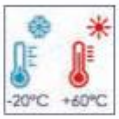

Pour una ús optimale de vos productes terraars, veuillez lire attentivement els préconisations d'installation pàgina 155.
*L'autonomia està directament relacionada amb la insolació; varia segons els estacions i, en alguns casos, es pot reduir a la meitat, sobretot a l'hivern.

Fixacions incloses
Instal·lació en pal (en top) o latérale (sur crosse)
ou installation mural en applique

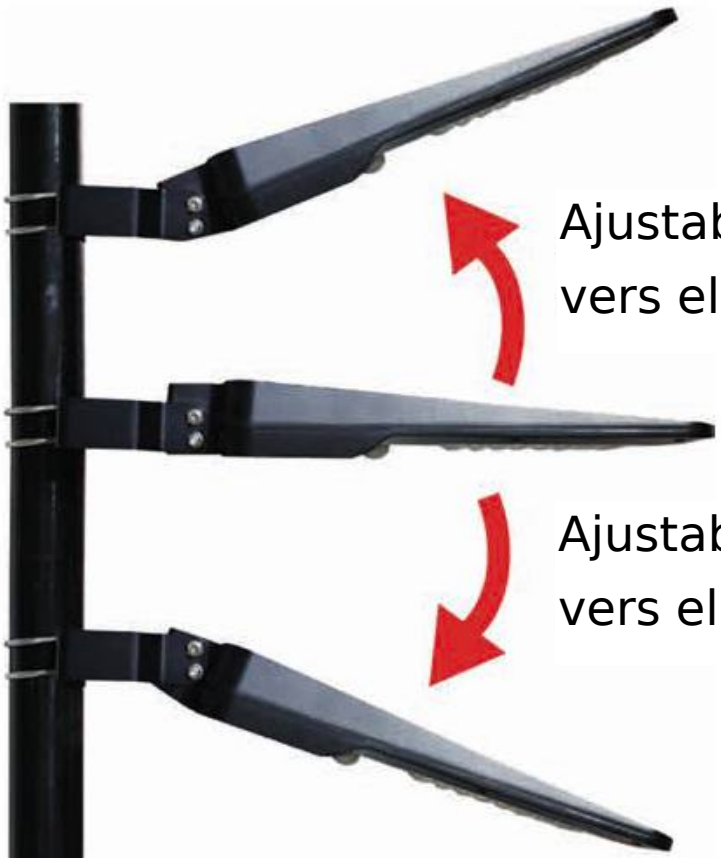

Lanterne/ Projector 40W
Gamma Solar

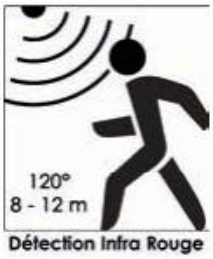

Alçada d'installation recomandé 3 i 6 metres màxim

réf : BF-PRO40W

Preu públic sense IVA 491,25 €

Potència panell terraar

Batterie LiFePO4 12000 mAh/ 9,6V

Comandament a distància inclòs

6000 Lumens

Característiques de funcionament :

Feix asimètric
Longitudinal : 140°
latéral : 70°

Activació prement el botó puis régalges grâce a la télécommande.

Ajustos possibles :

- Encesa / apagada
- Il·luminació fi xe 30% - 1800Lm
- Veille 1800 Lm + detecció 6000Lm
- Temporització 2H / 4H / 6H / 8H / 10H / 12H uniquement per en mode fi xe

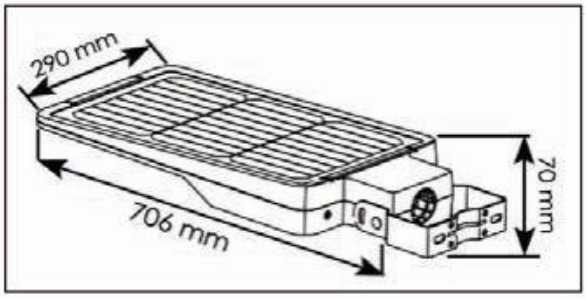

IP65 IK10 GARANTIE 3 ans

ABS / ALUMINIUM POLYCARBONATE ANTI-UV

Instal·lació : sobre pal (Ø60mm - crosse o mural
Il·luminació : fi xe o detecció
Temps de càrrega : 8 hores
Autonomia : 10 a 12 hores*
100% autònom : detector crepuscular

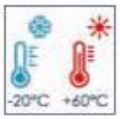

Pour una ús optimale de vos productes terraars, veuillez lire attentivement els préconisations d'installation pàgina 155.
*L'autonomia està directament relacionada amb la insolació; varia segons els estacions i, en alguns casos, es pot reduir a la meitat, sobretot a l'hivern.

Spot amb piquetaa
Gamma

Il·luminació Nomade

Solar/Híbrid-USB-C

Lampadaire i son pied nomade
Gamma terraar-hybride-USB-C

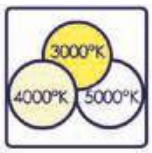

Instal·lació amb el pied nomade 2,5 metres
diverses alçades possibles

réf : BF-CHILL

Preu públic sense IVA 375,00 €

Potència panell terraar

Batterie
LiFePO4
24 Ah
3,2V

Chargeur USB
(type C) inclus

Característiques de funcionament :

Activació prement el botó puis régalges grâce a la télécommande (incluse)

Ajustos possibles :

- Encesa / apagada
- Il·luminació fi xe o detecció
- Temporització 3 hores o 6 hores
- Mémorisations de modes

2800 Lumens

Comandament a distància
incluse

réf : BF-NOMAD2

Preu públic sense IVA 172,50 €

Possibilité de commander le pied nomade seul Ø60mm

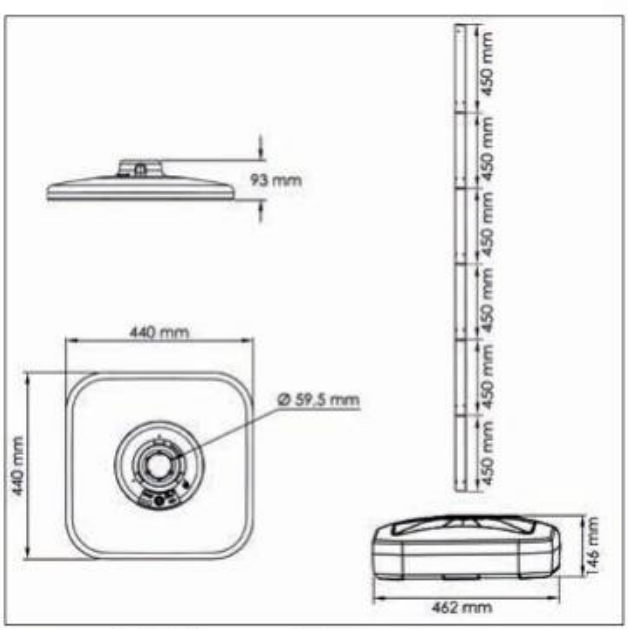

Instal·lació : sobre pal (Ø60mm)
Il·luminació : fi xe o detecció
Temps de càrrega : 8 hores
Autonomia : 10 a 12 hores*
100% autònom : detector crepuscular

Pour una ús optimale de vos productes terraars, veuillez lire attentivement els préconisations d'installation pàgina 155.
*L'autonomia està directament relacionada amb la insolació; varia segons els estacions i, en alguns casos, es pot reduir a la meitat, sobretot a l'hivern.

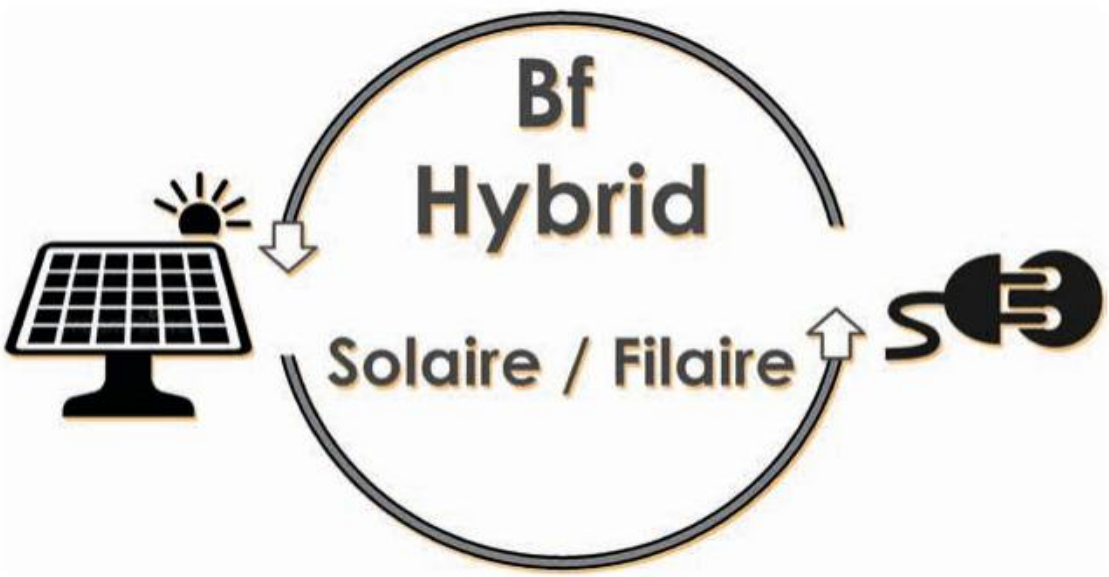

Caractéristiques de funcionament de la technologie
BF Hybrid Solar / Amb cable intégrée

La technologie Bf Hybrid Solar / Amb cable intégrée permet de garantir un il·luminació constant, toute l'année. En effet lorsque els apports terraars ne sont pas suffi sants, la partie fi laire prend instantanément el relais afi n de vous garantir un il·luminació constant al fi l dels saisons quelques soient les conditions.

Il arrive qu'après una période prolongée de mauvais temps (faibles indices UV), els apports terraars ne són pas suffi sants al bon niveau de charge de la batterie permettant el maintien dels performances del luminaire dans la durée. C'est a ce moment là uniquement que la technologie Bf Hybrid Solar / Amb cable intégrée permet de garantir el maintien des performances del luminaire.

Les utilisateurs bénéfi cient dels avantages certains d'un luminaire économique i écologique tout en ayant el confort d'utilisation d'un luminaire classique.

Eclairage garantie 365 jours

L'ensemble de nos il·luminaciós publics 100 % terraars i terraars-hybrides sont conformes a la norma contra la contaminació EN 13201.

Il·luminació public 100% terraar

Gamma

& Solar/Híbrid

Tête de pal circulaire 2CCT a detecció
Gamma Solar

Alçada d'instal·lació recomanada
de 3 a 5 metres màxim

réf : BF-CURV42W

Preu públic sense IVA 937,50 €

Potència
panell terraar

S'adapta a pals de 60 mm de diàmetre
mât disponible en accessoire p151

Característiques de funcionament :

Activació prement el botó placé sous el produit puis ajustos grâce a la télécommande.

Comandament a distància :
- ON/OFF
- Selecció de la temperatura de color : 3000°K / 4000°K
- Espera + detecció
- Il·luminació fi xe
- Temporització : 4H / 6H / 12H
- Intensité ajustable : par tranche de 20% a chaque pression

Un mode par défaut és possible

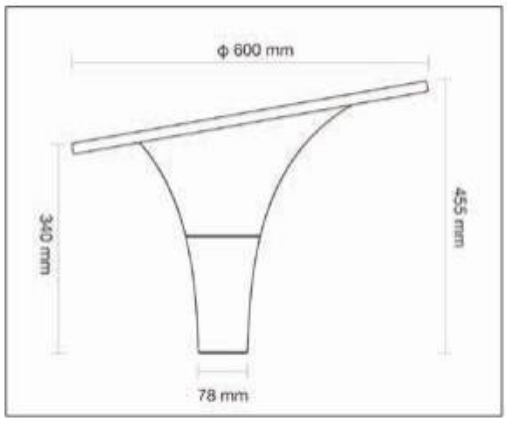

Instal·lació : en pal Ø60 mm
Il·luminació : fi xe o detecció
Temps de càrrega : 8 hores
Autonomia : 12 hores*
100% autònom : detector crepuscular

Pour una ús optimale de vos productes terraars, veuillez lire attentivement els préconisations d'installation pàgina 155.
*L'autonomia està directament relacionada amb la insolació; varia segons els estacions i, en alguns casos, es pot reduir a la meitat, sobretot a l'hivern.

Spot amb piquetaa
Gamma

Tête de pal circulaire 3CCT + RGB a detecció
Gamma Solar

réf : BF-LOTUS25

Preu públic sense IVA 490,00 €

Potència panell terraar

Batterie LiFePO4 24000mAh 3,2V

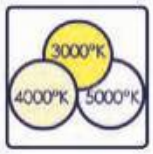

Alçada d'instal·lació recomanada
4,5 metres màxim

Hyper Fréquence

S'adapta a pals de 60 mm de diàmetre
mât disponible en accessoire p151

GRIS ANTHRACITE

Característiques de funcionament :

Réglages grâce a la télécommande (incluse)

- Encesa / apagada
- Il·luminació fi xe o detecció
- 3CCT
- Intensité regulable
- Temporització 3H / 5H / 6H
- Mémorisations de modes
- RGB : 10 colors fi xes possibles
- Changement dels colors lent o ràpida

2200 Lumens

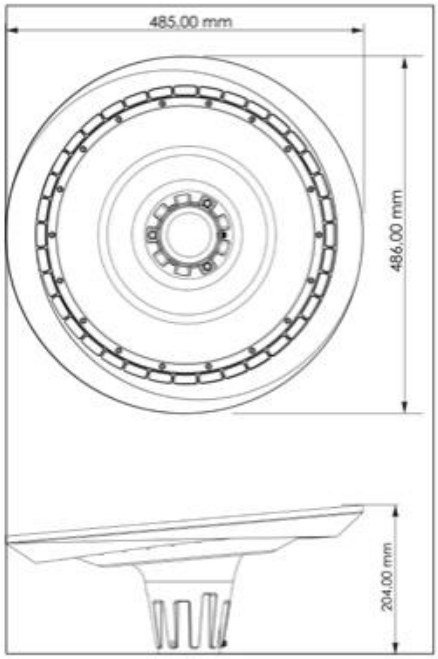

réf : BF-NOMAD2

Preu públic sense IVA 172,50 €

pied nomade Ø60mm

Instal·lació : en pal Ø60 mm
Il·luminació : fi xe o detecció
Temps de càrrega : 8 hores
Autonomia : 10 a 12 hores*
100% autònom : detector crepuscular

Pour una ús optimale de vos productes terraars, veuillez lire attentivement els préconisations d'installation pàgina 155.
*L'autonomia està directament relacionada amb la insolació; varia segons els estacions i, en alguns casos, es pot reduir a la meitat, sobretot a l'hivern.

Versió híbrida

DISPONIBLE

réf : BF-HYBRID9W

Preu públic sense IVA 1105,00 €

principi de funcionament
des productes híbrids p120

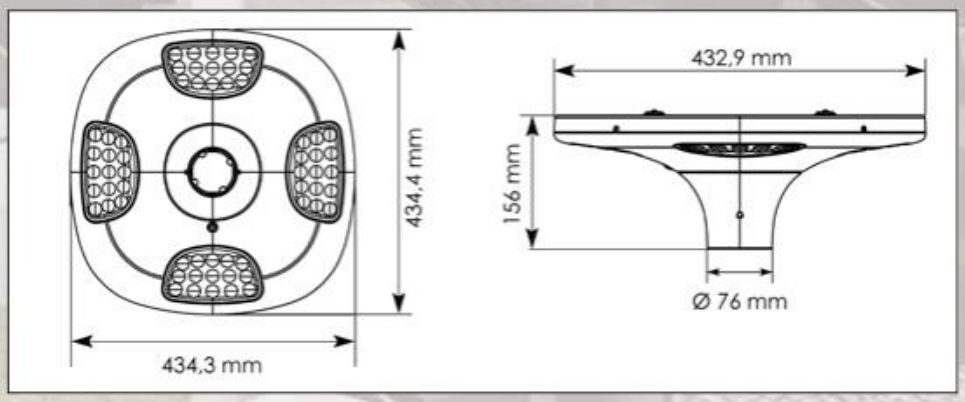

Têtede pal circulaire 100% terraar i versió híbrid
Gamma Solar & Híbrid

S'adapta a pals de 60 mm de diàmetre
mât disponible en accessoire p151

réf : BF-SCL9W

Preu públic sense IVA 819,00 €

Alçada d'instal·lació recomanada
4 mètres maximum

Potència
panell terraar

Batterie
Li-ion
115,4WH-
14,8V

2000 Lumens

Característiques de funcionament :

Activation grâce al botó/témoin lluminós placé sous el produit puis ajustos avec la télécommande (incluse)

Pulsació llarga del botó : ON/OFF

Comandament a distància :
- ON/OFF
- M1 : 100% - 2000Lm pendant 5h + 25% - 500Lm
- M2 : 100% - 2000Lm pendant 3h + 30% - 600Lm pendant 7h + 70% - 1400Lm
- M3 : 30% - 600Lm jusqu'au lever del jour

Temporització 2 possibilités :
- fi xe 100% - 2000Lm pendant 2 hores
- fi xe 70% - 1400Lm pendant 2 hores

Témoin luminieux de batterie :
- Vert ≥80% • Orange : entre 40% i 80% • Rouge : ≤40%

réf : BF-NOMAD2

Preu públic sense IVA 172,50 €

pied nomade Ø60mm

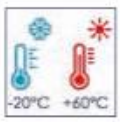

Instal·lació : en pal Ø60 mm
Il·luminació : fi xe
Temps de càrrega : 8 hores
Autonomia : 10 hores*
100% autònom : detector crepuscular

Pour una ús optimale de vos productes terraars, veuillez lire attentivement els préconisations d'installation pàgina 155.
*L'autonomia està directament relacionada amb la insolació; varia segons els estacions i, en alguns casos, es pot reduir a la meitat, sobretot a l'hivern.

Modules, esquema i versió híbrid
Gamma Solar - Híbrid

Els mòduls es poden controlar per separat (només en la versió 100% terraar) mitjançant el comandament a distància.

La versió híbrida no permet controlar els mòduls per separat

Versió híbrida

DISPONIBLE

réf : BF-SCL12HY

Preu públic sense IVA 660,00 €

principi de funcionament des productes híbrids p120

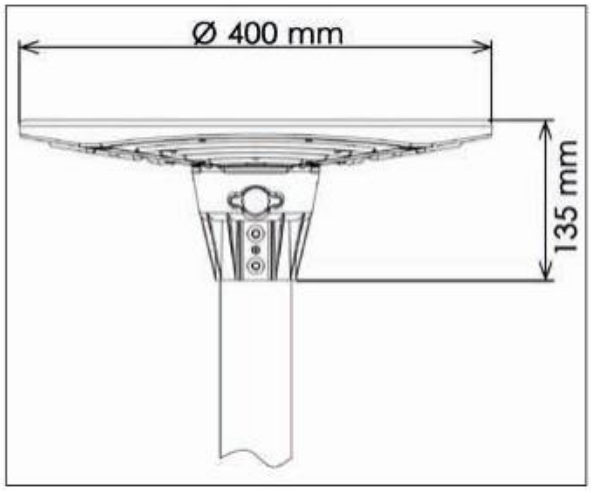

Tête de pal Saturne 12W multi modules i double detecció IR
Gamma Solar - Híbrid

réf : BF-SCL12W

Preu públic sense IVA 398,75 €

Potència panell terraar

12W

Batterie LiFePO4 6000 mAh 6,4V

RÉSISTANT BORD DE MER

3000°K 2700°K 4000°K

140°

4200 LUMENS

Alçada d'instal·lació recomanada entre 4 i 5 metres màxim

Détection Infra Rouge

S'adapta a pals de 60 mm de diàmetre mât disponible en accessoire p151

Comandament a distància inclòs

4200 Lumens

Característiques de funcionament :

Activation grâce al botó placé a l'intérieur del produit puis ajustos amb la télécommande (incluse)

Pulsació llarga del botó : ON/OFF

Comandament a distància :
- ON/OFF
- Selecció de la temperatura de color : 2700°K / 3000°K / 4000°K
- Espera + detecció
- Il·luminació fi xe
- Selecció dels modules : L1 / L2 / L3 / L4
- Temporització : 3 h / 5 h / 8 h / 12 h
- Intensitat : 20% / 40% / 60%

-20°C +60°C

IP65 IK10 GARANTIE 3 ans

ABS POLYCARBONATE

Instal·lació : en pal Ø60 mm
Il·luminació : fi xe o detecció
Temps de càrrega : 8 hores
Autonomia : 10 hores*
100% autònom : detector crepuscular

réf : BF-NOMAD2

Preu públic sense IVA 172,50 €

pied nomade Ø60mm

Pour una ús optimale de vos productes terraars, veuillez lire attentivement els préconisations d'installation pàgina 155.
*L'autonomia està directament relacionada amb la insolació; varia segons els estacions i, en alguns casos, es pot reduir a la meitat, sobretot a l'hivern.

Modules, esquema i versió híbrid
Gamma Solar - Híbrid

Els mòduls es poden controlar per separat (només en la versió 100% terraar) mitjançant el comandament a distància.

La versió híbrida no permet controlar els mòduls per separat

Versió híbrida

DISPONIBLE

réf : BF-SCL21HY

Preu públic sense IVA 1347,50 €

principi de funcionament
des productes híbrids p120

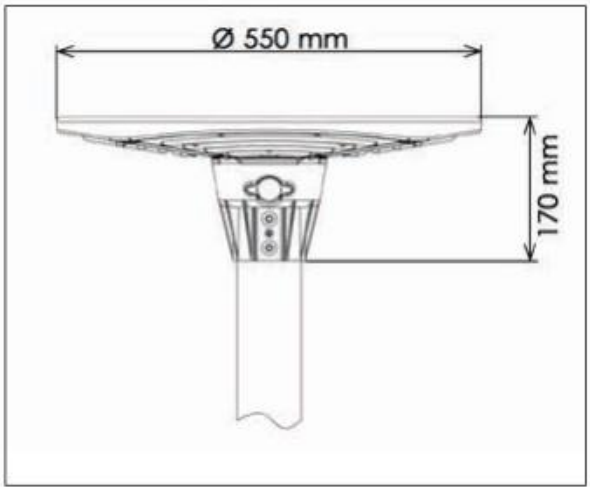

Tête de pal Saturne 21W multi modules i double detecció IR
Gamma Solar - Híbrid

réf : BF-SCL21W

Preu públic sense IVA 1172,50 €

Alçada d'instal·lació recomanada entre 5 i 8 metres màxim

Potència panell terraar

S'adapta a pals de 60 mm de diàmetre
mât disponible en accessoire p151

Comandament a distància inclòs

9000 Lumens

Característiques de funcionament :

Activation grâce al botó placé a l'intérieur del produit puis ajustos amb la télécommande (incluse)

Pulsació llarga del botó : ON/OFF

Comandament a distància :
- ON/OFF
- Selecció de la temperatura de color : 2700°K / 3000°K / 4000°K
- Espera + detecció
- Il·luminació fi xe
- Selecció dels modules : L1 / L2 / L3 / L4
- Temporització : 3 h / 5 h / 8 h / 12 h
- Intensitat : 20% / 40% / 60%

Instal·lació : en pal Ø60 mm
Il·luminació : fi xe o detecció
Temps de càrrega : 8 hores
Autonomia : 10 hores*
100% autònom : detector crepuscular

Pour una ús optimale de vos productes terraars, veuillez lire attentivement els préconisations d'installation pàgina 155.
*L'autonomia està directament relacionada amb la insolació; varia segons els estacions i, en alguns casos, es pot reduir a la meitat, sobretot a l'hivern.

Spot amb piquetaa
Gamma

Projector 40W
Gamma Solar - Híbrid

Alçada d'instal·lació recomanada
entre 4 i 6 metres màxim

S'adapta a pals de 60 mm de diàmetre
mât disponible en accessoire p151

réf : BF-PRO40HY

Preu públic sense IVA 597,50 €

Potència
panell terraar

Batterie
LiFePO4
12000 mAh/
9,6V

Embout D60mm
Orientable 180°

6600 Lumens

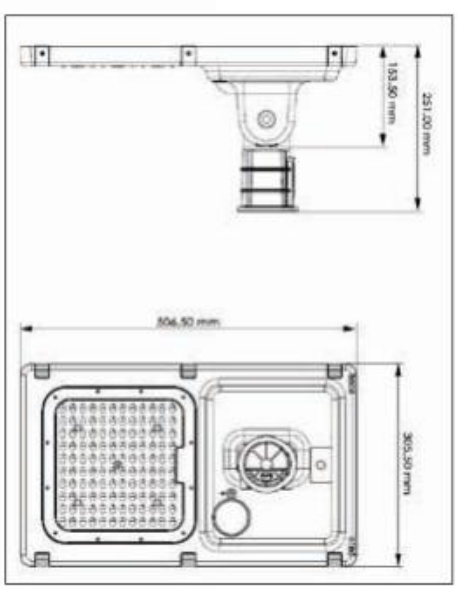

Característiques de funcionament :

Activació prement el botó placé sous el produit puis ajustos grâce a la télécommande.

Comandament a distància :
- ON/OFF
- Selecció de la temperatura de color : 3000°K / 4000°K
- Espera + detecció
- Il·luminació fi xe
- Temporització : 3 h / 5 h / 8 h / 12 h
- Intensitat : 20% / 40% / 60%

IP65 IK08 GARANTIE 3 ans POLYCARBONATE

Instal·lació : en pal Ø60 mm
Il·luminació : fi xe o detecció
Temps de càrrega : 8 hores
Autonomia : 10 hores*
100% autònom : detector crepuscular

Pour una ús optimale de vos productes terraars, veuillez lire attentivement els préconisations d'installation pàgina 155.
*L'autonomia està directament relacionada amb la insolació; varia segons els estacions i, en alguns casos, es pot reduir a la meitat, sobretot a l'hivern.

Spot amb piquetaa
Gamma

Projector 60W
Gamma Solar - Híbrid

Alçada d'instal·lació recomanada
entre 6 i 9 metres màxim

S'adapta a pals de 60 mm de diàmetre
mât disponible en accessoire p151

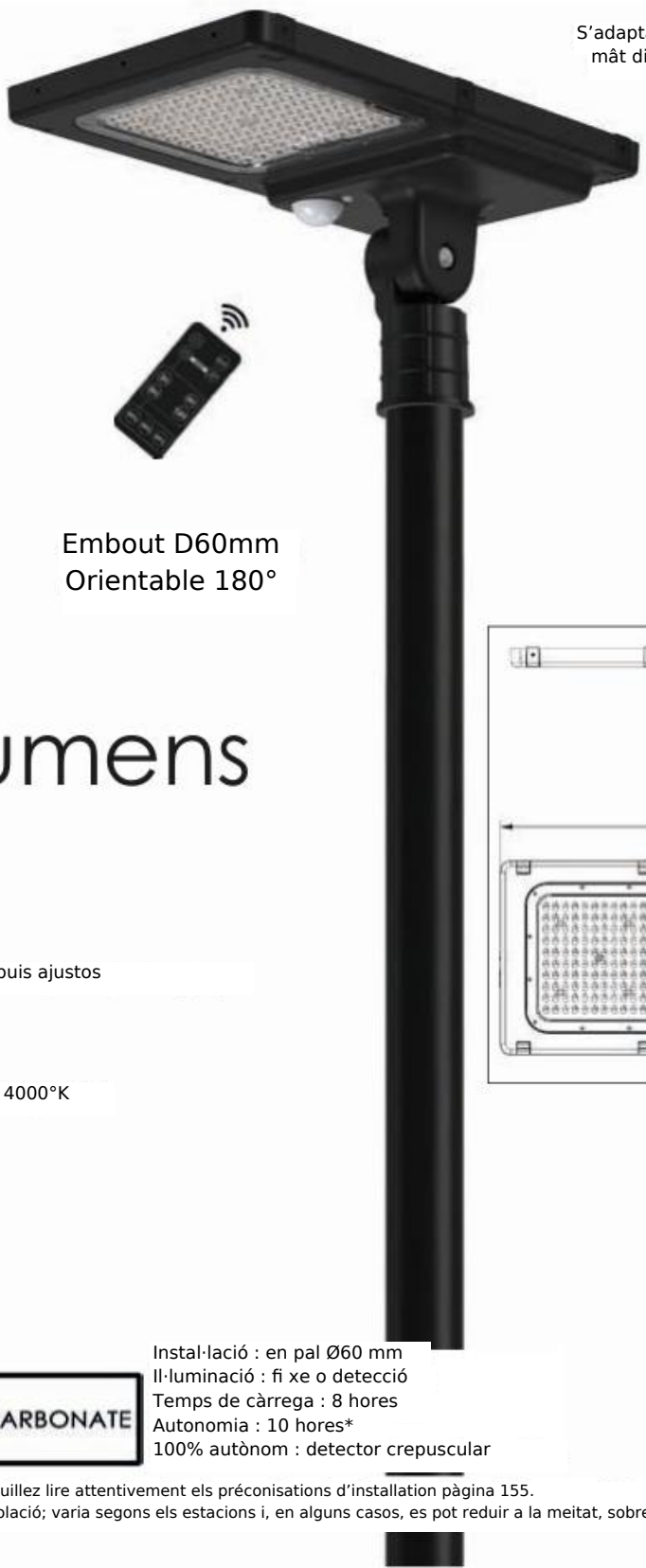

réf : BF-PRO60HY

Preu públic sense IVA 997,50 €

Potència
panell terraar

Batterie
LiFePO4
12 000 mAh
12,8V

Embout D60mm
Orientable 180°

9600 Lumens

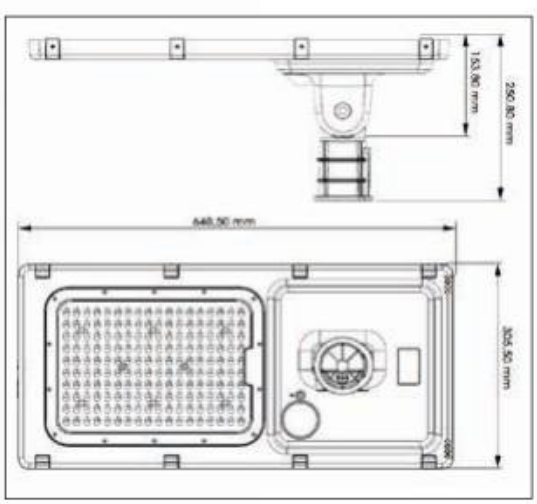

Característiques de funcionament :

Activació prement el botó placé sous el produit puis ajustos grâce a la télécommande.

Comandament a distància :
- ON/OFF
- Selecció de la temperatura de color : 3000°K / 4000°K
- Espera + detecció
- Il·luminació fi xe
- Temporització : 3 h / 5 h / 8 h / 12 h
- Intensitat : 20% / 40% / 60%

Instal·lació : en pal Ø60 mm
Il·luminació : fi xe o detecció
Temps de càrrega : 8 hores
Autonomia : 10 hores*
100% autònom : detector crepuscular

Pour una ús optimale de vos productes terraars, veuillez lire attentivement els préconisations d'installation pàgina 155.
*L'autonomia està directament relacionada amb la insolació; varia segons els estacions i, en alguns casos, es pot reduir a la meitat, sobretot a l'hivern.

Funcionament, esquema i versió híbrida

Candélabre radio-commandé / détecteur de mouvements
4 modes différents de fonctionnement :

Veille + Détection / Eclairage fixe / Mode adaptatif

- 12 heures à pleine puissance (100%)
- 4 heures à 100% puis 8 heures à 30%
- 4 heures à 100% puis 8 heures de détection de mouvements
- veille 30% + détection de mouvements

Versió híbrida

DISPONIBLE

réf : BF-SSL30HY

Preu públic sense IVA 2375,00 €

principi de funcionament
des productes híbrids p120

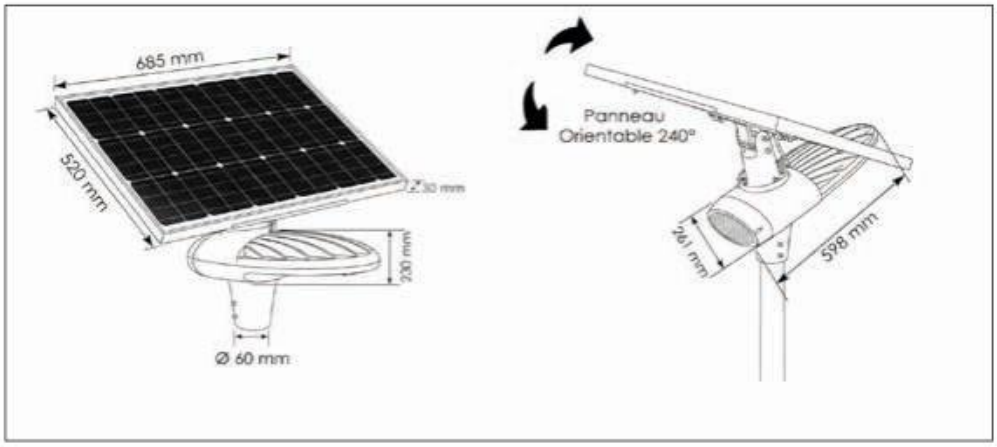

Conforme a la norma contra la contaminació lumínica EN 13201

Lanterne Laguna 30W - 100% terraar - versió Híbrid disponible
Gamma Solar - Híbrid

Alçada d'instal·lació recomanada
entre 4 i 6 metres màxim

S'adapta a pals de 60 mm de diàmetre
Instal·lació en pal reforçat
consulteu-nos

réf : BF-SSL30W

Preu públic sense IVA 2062,50 €

Potència panell terraar

Batterie Li-ion 24 AH / 11,1 V

Détecteur de mouvements
11 mètres de distance

Panell terraar orientable:
240° verticalement
360° horizontalement

Feix asimètric
Longitudinal 70°
Lateral 140°

Comandament a distància inclòs

5400 Lumens

Instal·lació : en pal Ø60 mm
Il·luminació : fi xe o detecció
Temps de càrrega : 8 hores
Autonomia : 10 a 15 hores*
100% autònom : detector crepuscular

Pour una ús optimale de vos productes terraars, veuillez lire attentivement els préconisations d'installation pàgina 155.
*L'autonomia està directament relacionada amb la insolació; varia segons els estacions i, en alguns casos, es pot reduir a la meitat, sobretot a l'hivern.

Funcionament, esquema i versió híbrida

Candélabre radio-commandé / détecteur de mouvements
4 modes différents de fonctionnement :

Veille + Détection / Eclairage fixe / Mode adaptatif

- 12 heures à pleine puissance (100%)
- 4 heures à 100% puis 8 heures à 30%
- 4 heures à 100% puis 8 heures de détection de mouvements
- veille 30% + détection de mouvements

Versió híbrida

DISPONIBLE

réf : BF-SSL60HY

Preu públic sense IVA 2625,00 €

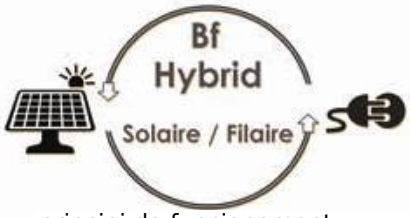

principi de funcionament
des productes híbrids p120

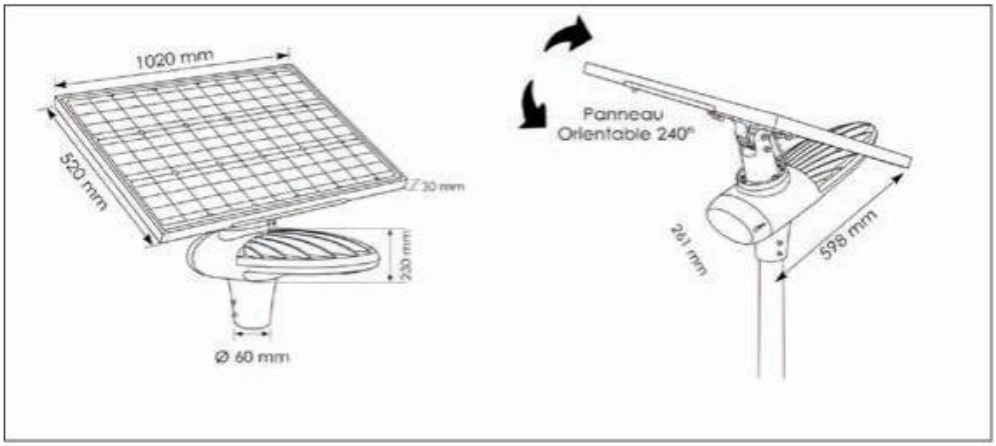

Conforme a la norma contra la contaminació lumínica EN 13201

Lanterne Laguna 60W - 100% terraar - versió Híbrid disponible
Gamma Solar - Híbrid

BLANC CHAUD 3000°K | FAISCEAU ASYMETRIQUE 140° / 70° (LONGITUDINAL LATERAL) | 10 400 LUMENS

Alçada d'instal·lació recomanada
entre 6 i 9 metres màxim

Détection Infra Rouge

S'adapta a pals de 60 mm de diàmetre
Instal·lació en pal reforçat
consulteu-nos

réf : BF-SSL60W

Preu públic sense IVA 2312,50 €

Potència panell terraar

80W

Batterie Li-ion 36 AH / 11,1 V

Détecteur de mouvements 11 mètres de distance

Panell terraar orientable:
240° verticalement
360° horizontalement

Feix asimètric
Longitudinal 70°
Lateral 140°

Comandament a distància inclòs

10400 Lumens

23 Kg KG

-20°C +60°C

IP65 | IK08 | GARANTIE 5 *ans

FONTE D'ALUMINIUM EPOXY POLYCARBONATE

Instal·lació : en pal Ø60 mm
Il·luminació : fi xe o detecció
Temps de càrrega : 8 hores
Autonomia : 10 a 15 hores*
100% autònom : detector crepuscular

Pour una ús optimale de vos productes terraars, veuillez lire attentivement els préconisations d'installation pàgina 155.
*L'autonomia està directament relacionada amb la insolació; varia segons els estacions i, en alguns casos, es pot reduir a la meitat, sobretot a l'hivern.

Funcionament, esquema i versió híbrida

Candélabre radio-commandé / détecteur de mouvements
4 modes différents de fonctionnement :

Veille + Détection / Eclairage fixe / Mode adaptatif

- 12 heures à pleine puissance (100%)
- 4 heures à 100% puis 8 heures à 30%
- 4 heures à 100% puis 8 heures de détection de mouvements
- veille 30% + détection de mouvements

Versió híbrida

DISPONIBLE

réf : BF-SSL120HY

Preu públic sense IVA 4125,00 €

principi de funcionament
des productes híbrids p120

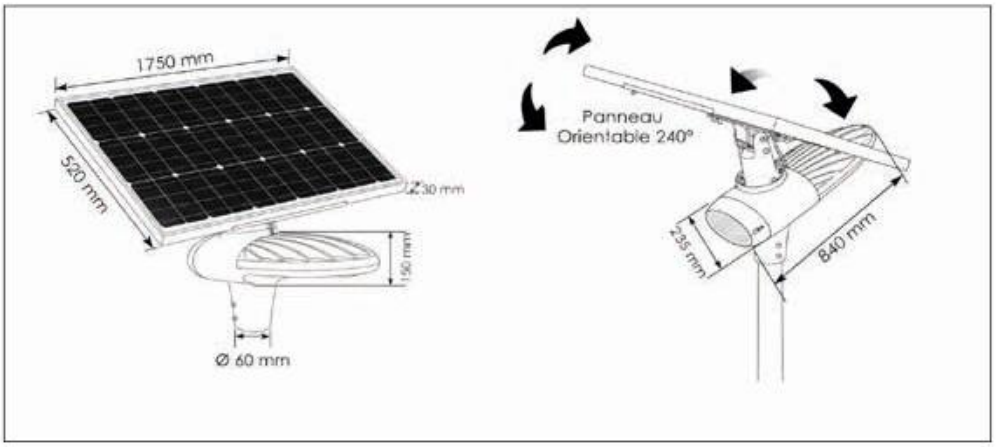

Conforme a la norma contra la contaminació lumínica EN 13201

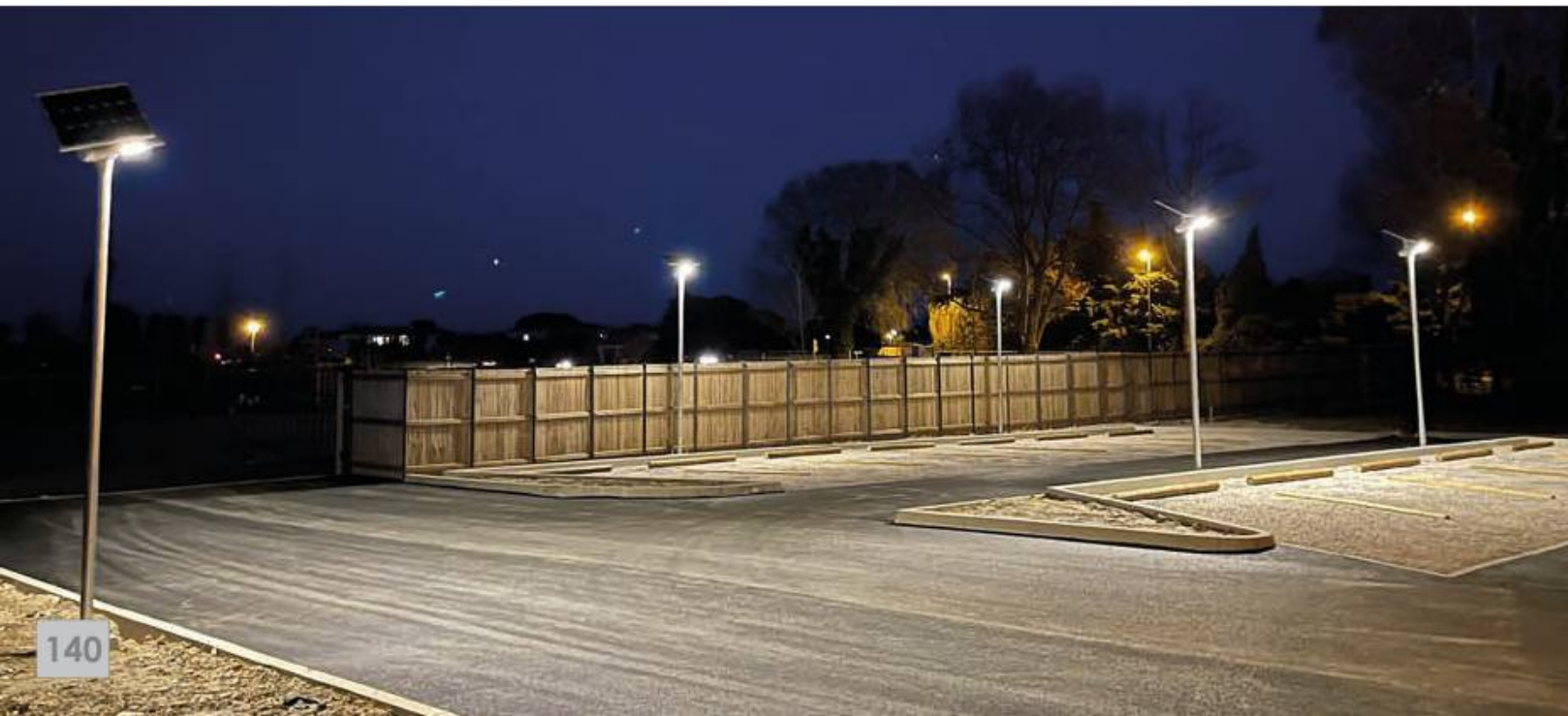

Lanterne Laguna 120W - 100% terraar - versió Híbrid disponible
Gamma Solar - Híbrid

Alçada d'instal·lació recomanada
entre 9 i 12 metres màxim

S'adapta a pals de 60 mm de diàmetre
Instal·lació en pal reforçat
consulteu-nos

réf : BF-SSL120W

Preu públic sense IVA 3812,50 €

Potència panell terraar

Batterie Li-ion 60 AH / 11,1 V

Détecteur de mouvements
11 mètres de distance

Panell terraar orientable:
240° verticalement
360° horizontalement

Feix asimètric
Longitudinal 70°
Lateral 140°

Comandament a distància inclòs

20400 Lumens

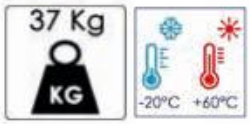

FONTE D'ALUMINIUM
EPOXY
POLYCARBONATE

Instal·lació : en pal Ø60 mm
Il·luminació : fi xe o detecció
Temps de càrrega : 8 hores
Autonomia : 10 a 15 hores*
100% autònom : detector crepuscular

Pour una ús optimale de vos productes terraars, veuillez lire attentivement els préconisations d'installation pàgina 155.
*L'autonomia està directament relacionada amb la insolació; varia segons els estacions i, en alguns casos, es pot reduir a la meitat, sobretot a l'hivern.

Funcionament, esquema i versió híbrida

Candélabre radio-commandé / détecteur de mouvements
4 modes différents de fonctionnement :

Veille + Détection / Eclairage fixe / Mode adaptatif

- 12 heures à pleine puissance (100%)
- 4 heures à 100% puis 8 heures à 30%
- 4 heures à 100% puis 8 heures de détection de mouvements
- veille 30% + détection de mouvements

Versió híbrida

DISPONIBLE

réf : BF-SSL07HY

Preu públic sense IVA 1887,50 €

principi de funcionament
des productes híbrids p120

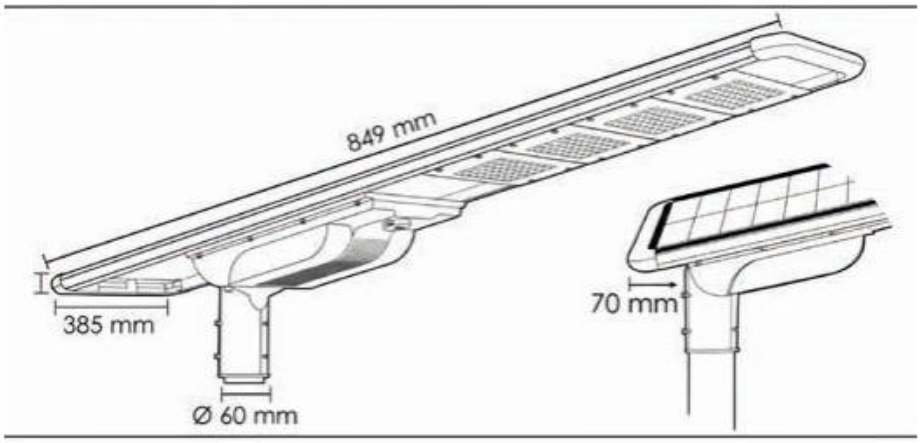

Conforme a la norma contra la contaminació lumínica EN 13201

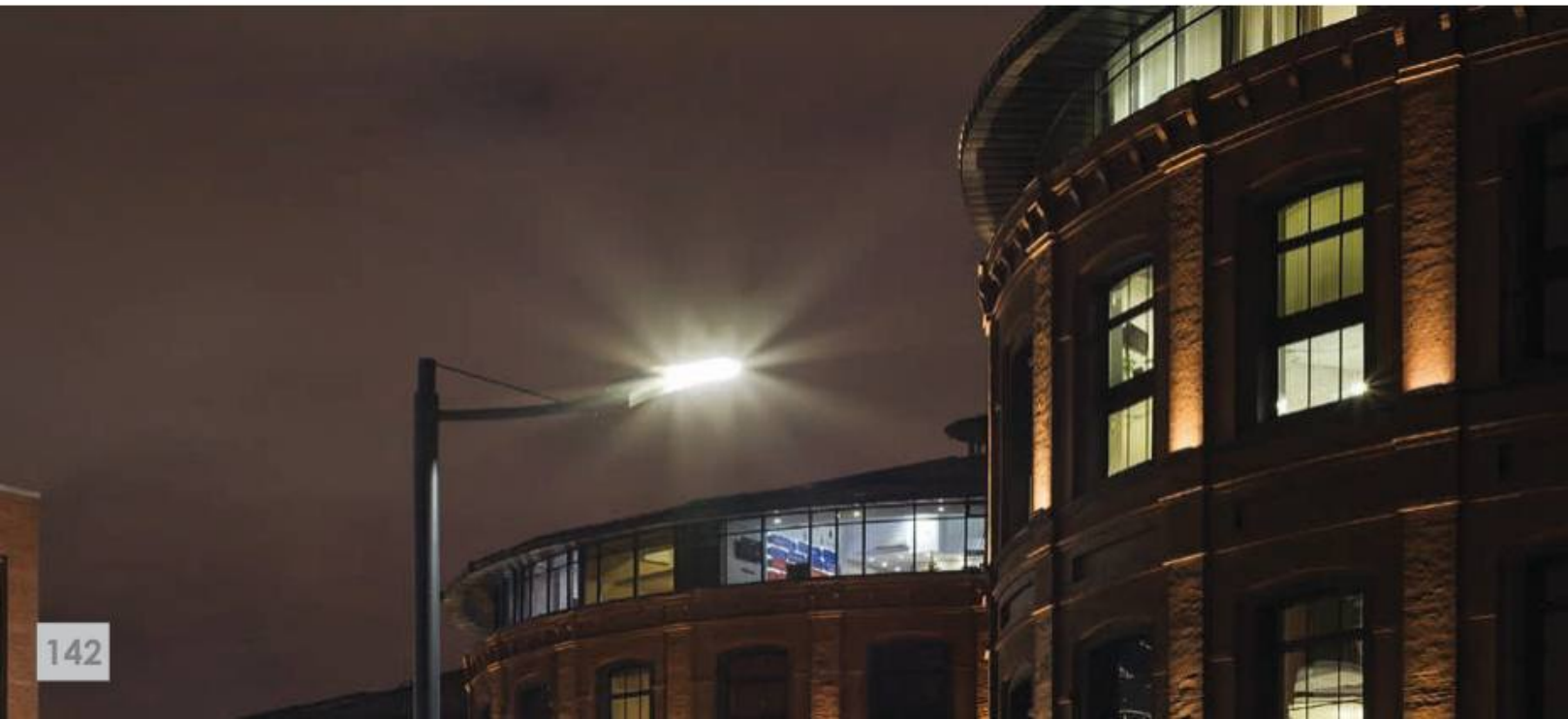

Lanterne Atlas 40W - 100% terraar - versió Híbrid disponible
Gamma Solar - Híbrid

Alçada d'instal·lació recomanada
entre 4 i 6 metres màxim

réf : BF-SSL07R

Preu públic sense IVA 1562,50 €

S'adapta a pals de 60 mm de diàmetre
Instal·lació en pal reforçat
consulteu-nos

Feix asimètric
Longitudinal 70°
Lateral 140°

Potència panell terraar

Batterie LiFePO4 230,4 WH / 12,8V

Détecteur de mouvements
11 mètres de distance

Comandament a distància inclòs

Instal·lació en pal o en braç

4800 Lumens

10,5 Kg KG

IP65 IK09 GARANTIE 5 *ans

ALUMINIUM ANODISE POLYCARBONATE

Instal·lació : en pal Ø60 mm
Il·luminació : fi xe o detecció
Temps de càrrega : 8 hores
Autonomia : 12 hores*
100% autònom : detector crepuscular

Pour una ús optimale de vos productes terraars, veuillez lire attentivement els préconisations d'installation pàgina 155.
*L'autonomia està directament relacionada amb la insolació; varia segons els estacions i, en alguns casos, es pot reduir a la meitat, sobretot a l'hivern.

Funcionament, esquema i versió híbrida

Candélabre radio-commandé / détecteur de mouvements
4 modes différents de fonctionnement :

Veille + Détection / Eclairage fixe / Mode adaptatif

- 12 heures à pleine puissance (100%)
- 4 heures à 100% puis 8 heures à 30%
- 4 heures à 100% puis 8 heures de détection de mouvements
- veille 30% + détection de mouvements

Versió híbrida

DISPONIBLE

réf : BF-SSL08HY

Preu públic sense IVA 2362,50 €

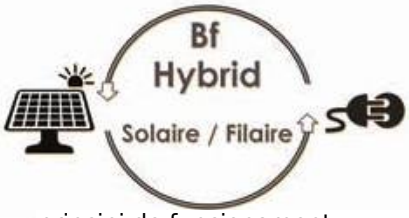

principi de funcionament
des productes híbrids p120

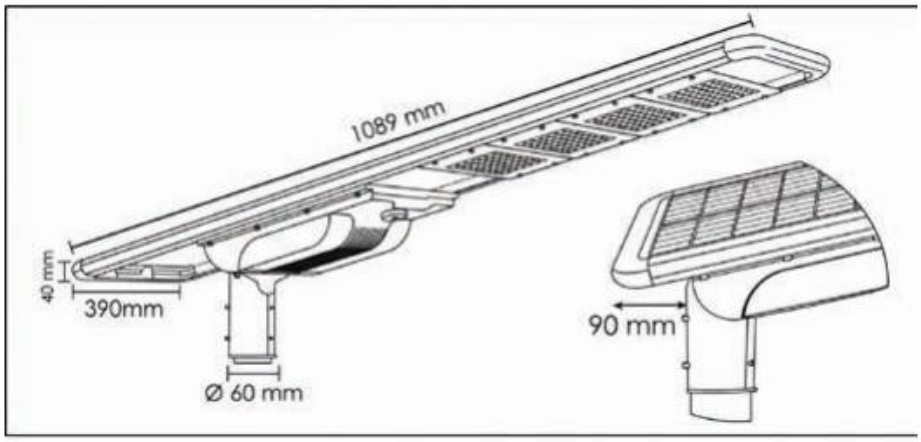

Conforme a la norma contra la contaminació lumínica EN 13201

Lanterne Atlas 80W - 100% terraar - versió Híbrid disponible
Gamma Solar - Híbrid

Alçada d'instal·lació recomanada
entre 6 i 8 metres màxim

réf : BF-SSL08R

Preu públic sense IVA 2062,50 €

S'adapta a pals de 60 mm de diàmetre
Instal·lació en pal reforçat
consulteu-nos

Feix asimètric
Longitudinal 70°
Lateral 140°

Potència panell terraar

Batterie LiFePO4 384 WH / 12,8V

Détecteur de mouvements
11 mètres de distance

Comandament a distància inclòs

Instal·lació en pal o en braç

9000 Lumens

12,5 Kg KG

-25°C +65°C

IP65 IK09 GARANTIE 5 ans

ALUMINIUM ANODISE POLYCARBONATE

Instal·lació : en pal Ø60 mm
Il·luminació : fi xe o detecció
Temps de càrrega : 8 hores
Autonomia : 12 hores*
100% autònom : detector crepuscular

Pour una ús optimale de vos productes terraars, veuillez lire attentivement els préconisations d'installation pàgina 155.
*L'autonomia està directament relacionada amb la insolació; varia segons els estacions i, en alguns casos, es pot reduir a la meitat, sobretot a l'hivern.

Funcionament, esquema i versió híbrida

Candélabre radio-commandé / détecteur de mouvements
4 modes différents de fonctionnement :

Veille + Détection / Eclairage fixe / Mode adaptatif

- 12 heures à pleine puissance (100%)
- 4 heures à 100% puis 8 heures à 30%
- 4 heures à 100% puis 8 heures de détection de mouvements
- veille 30% + détection de mouvements

Versió híbrida

DISPONIBLE

réf : BF-SSL09HY

Preu públic sense IVA 3362,50 €

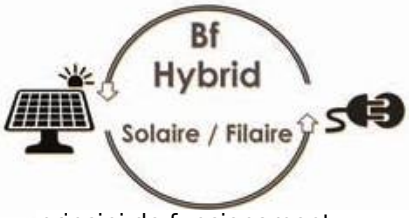

principi de funcionament
des productes híbrids p120

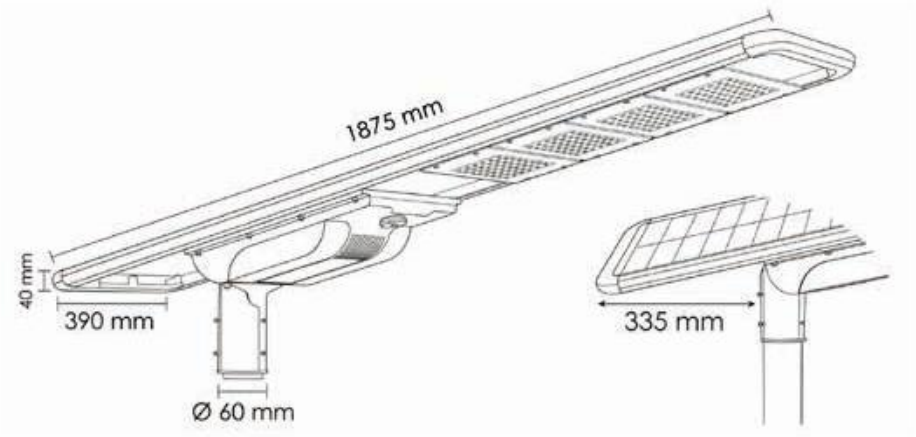

Conforme a la norma contra la contaminació lumínica EN 13201

Lanterne Atlas 120W - 100% terraar - versió Híbrid disponible
Gamma Solar - Híbrid

Alçada d'instal·lació recomanada
entre 8 i 10 metres màxim

réf : BF-SSL09R

Preu públic sense IVA 3062,50 €

S'adapta a pals de 60 mm de diàmetre
Instal·lació en pal reforçat
consulteu-nos

Feix asimètric
Longitudinal 70°
Lateral 140°

Potència panell terraar

Batterie LiFePO4 614 WH / 12,8V

Détecteur de mouvements
11 mètres de distance

Comandament a distància inclòs

Instal·lació en pal o en braç

14500 Lumens

20 Kg KG

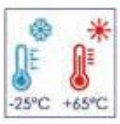

IP65 IK09 GARANTIE 5 *ans

ALUMINIUM ANODISE POLYCARBONATE

Instal·lació : en pal Ø60 mm
Il·luminació : fi xe o detecció
Temps de càrrega : 8 hores
Autonomia : 12 hores*
100% autònom : detector crepuscular

Pour una ús optimale de vos productes terraars, veuillez lire attentivement els préconisations d'installation pàgina 155.
*L'autonomia està directament relacionada amb la insolació; varia segons els estacions i, en alguns casos, es pot reduir a la meitat, sobretot a l'hivern.

Il·luminació public fi laire

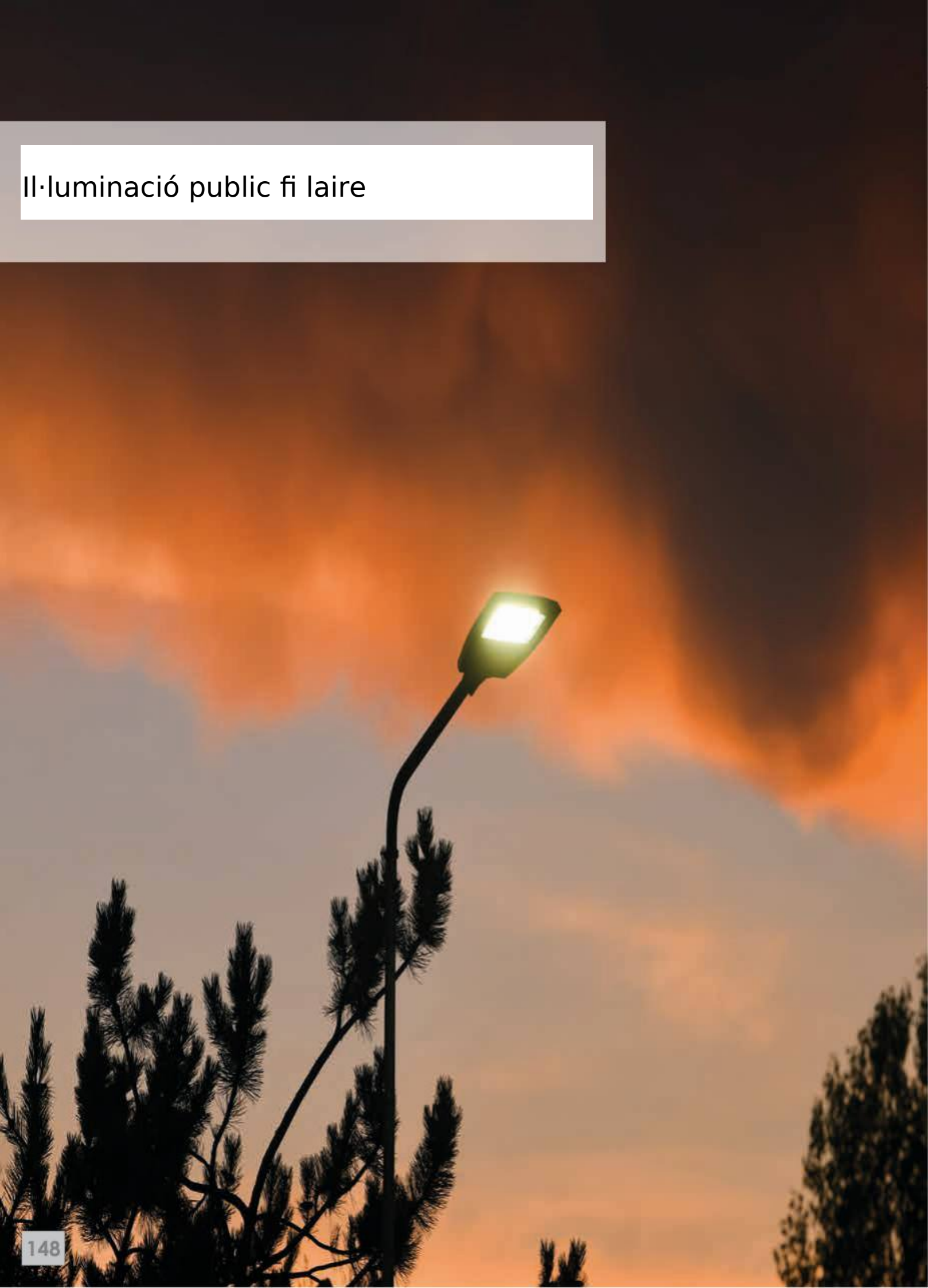

Il·luminació 30W
Gamma il·luminació public

Alçada d'instal·lació recomanada
4 mètres maximum

réf : BF-WD001

Preu públic sense IVA 568,75 €

S'adapta a pals de 60 mm de diàmetre
mât disponible en accessoire p151

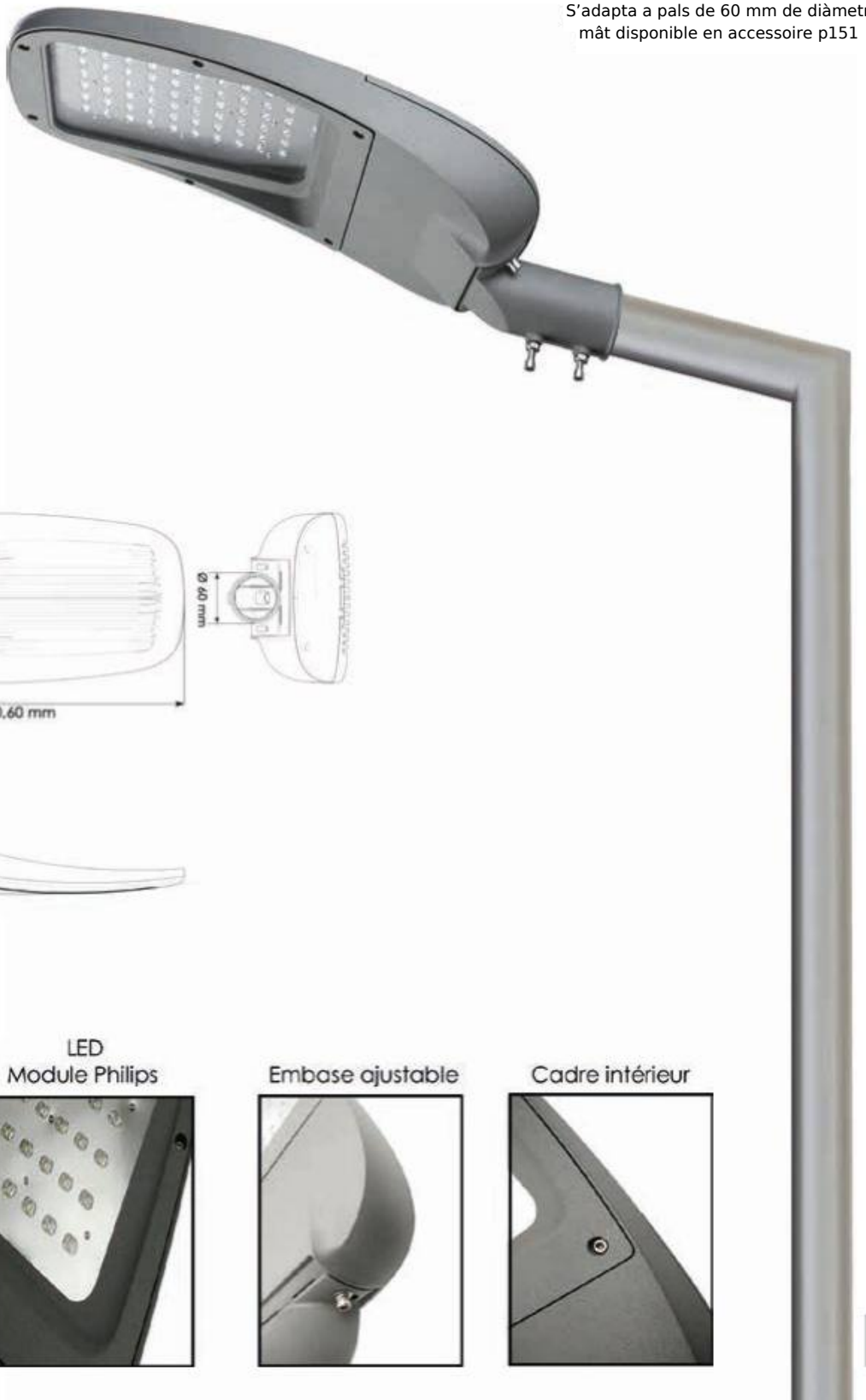

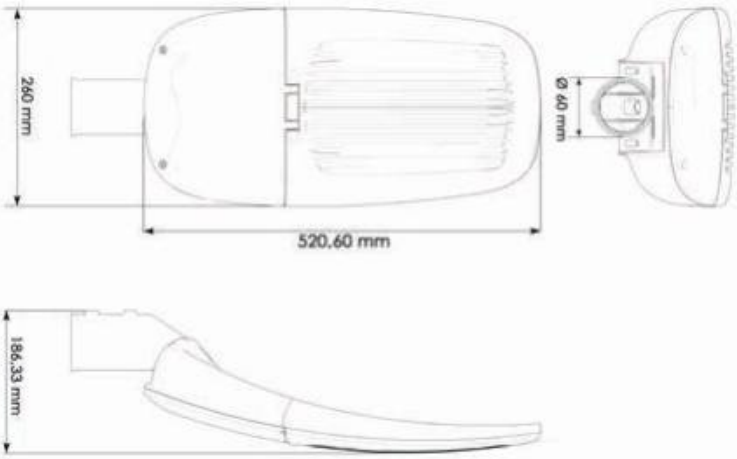

ALUMINIUM
POLYCARBONATE

LED
Module Philips

Embase ajustable

Cadre intérieur

CE RoHS

Peu portàtil, batteries
Gamma d'accessoris

Novetat

Rapide, simple i mòbil

réf : BF-NOMAD2

Preu públic sense IVA 172,50 €

Peu portàtil compatible amb les têtes de pals suivantes :

BF-SCL9W
BF-SCL12W
BF-LOTUS25
BF-PRO15W

Alçada 2,5 metres
diverses alçades possibles
Ø 60 mm

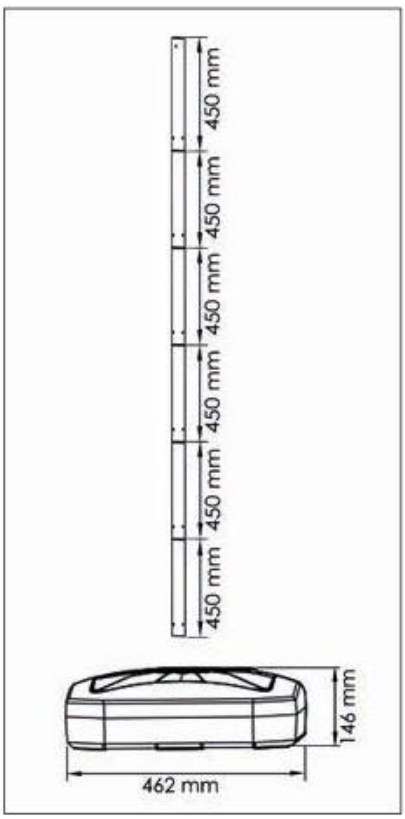

Mât nomade Ø60 mm a monter (visserie + clef Allen incloses) composé de 6 tubes de 45cm en Alumini.

La base del pied nomade és en polycarbonate a remplir avant l'installation del luminaire, amb de l'eau ou del sable.

Batteries per bornes terraars i il·luminaciós publics terraars

Referències productes	Referències batteries	Preu públic sense IVA
BF-SCL9W	BF-BAT9SCL	357,50 €
BF-SSL30W	BF-BAT30SSL	454,75 €
BF-SSL60W	BF-BAT60SSL	712,13 €
BF-SSL120W	BF-BAT120SSL	1141,50 €
BF-SBL4	BF-BAT5AH	93,25 €

Pals per a enllumenat públic
Gamma d'accessoris

Característiques tècniques :

- Pal tubular de secció circular
- Acer galvanitzat
- Entraxe 200
- Barres d'ancoratge J16/14*300 no incloses
- Rang d'alçada : de 3 a 6 metres
- Pal Acer S235
- Base estampada Acer HLE S420

Pals adaptats per a els gammes següents :

Lucia
- terraar : BF-SCL9W
- híbrid : BF-HYBRID9W

Saturne
- terraar : BF-SCL12W / BF-SCL21W
- híbrid : BF-SCL12HY / BF-SCL21HY

Lotus
- BF-LOTUS25

Curve
- BF-CURV42W

Lanterne/projecteur
- terraar : BF-PRO15W / BF-PRO40W
- híbrid : BF-PRO40HY / BF-PRO60HY

Amb cable
- BF-WD001

Alçada	Referències
Pals de 3 metres	BF-MT3MAUR
Pals de 3,5 metres	BF-MT3,5MAUR
Pals de 4 metres	BF-MT4MAUR
Pals de 5 metres	BF-MT5MAUR
Pals de 6 metres	BF-MT6MAUR
Joc de 4 barres	BF-SCT14300

Consulteu-nos per els gammes suivantes :

Laguna
- terraar : BF-SSL30W / BF-SSL60W / BF-SSL120W
- híbrid : BF-SSL30HY / BF-SSL60HY / BF-SSL120HY

Atlas
- terraar : BF-SSL07R / BF-SSL08R / BF-SSLR09R
- híbrid : BF-SSL07HY / BF-SSL08HY / BF-SSL09HY

Làmpadas alimentation, piqueta, bras desplaçats
Gamma d'accessoris

GU10 - 6 watts

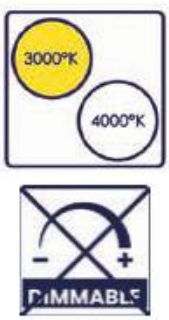

page 26 catalogue intérieur

GU10 - 7 watts

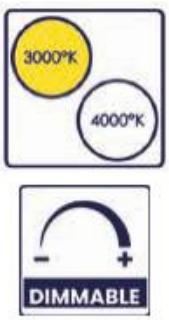

page 26 catalogue intérieur

réf : BF100PIQ

Preu públic sense IVA 19,88 €

Piquet per spot orientable
Gardenia 3EN1
Ibiza BF-SL3...

PVC

BF-MW24V35W

Preu públic sense IVA 56,50 €

Alimentation MEANWELL
pour Gamma Gardenia et
Gamma Ibiza

réf : BF-FLA1B50

Preu públic sense IVA 62,00 €

réf : BF-FLA1N50

Preu públic sense IVA 62,00 €

Bras desplaçats adaptables sobre
l'ensemble de nos projecteurs
fi laire i terraars

Longueur de 50 cm

Connectors estancs ràpids
Gamma d'accessoris

réf : BF-CONEXI

Preu públic sense IVA 12,63 €

1 arrivée - 1 départ

- Dimensions : 9 x 2,5 x 9 cm

réf : BF-CONEXT

Preu públic sense IVA 18,25 €

1 arrivée - 2 départs

- Dimensions : 15 x 3 x 15 cm

réf : BF-CONEX4

Preu públic sense IVA 26,25 €

1 arrivée - 3 départs

- Dimensions : 14,5 x 3 x 14,5 cm

PVC

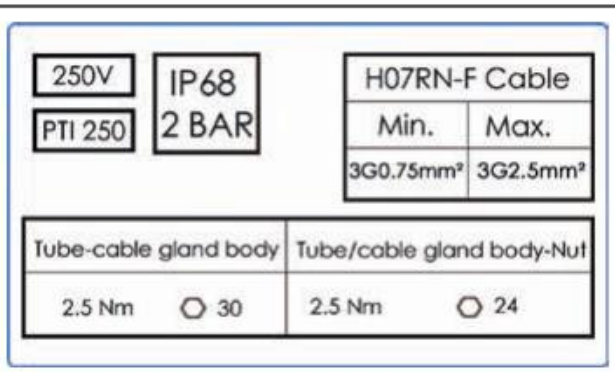

250V	IP68 2 BAR	H07RN-F Cable	
PTI 250		Min.	Max.
		3G0.75mm²	3G2.5mm²

Tube-cable gland body		Tube/cable gland body-Nut	
2.5 Nm	○ 30	2.5 Nm	○ 24

Préconisations d’installations dels encastrés de terra

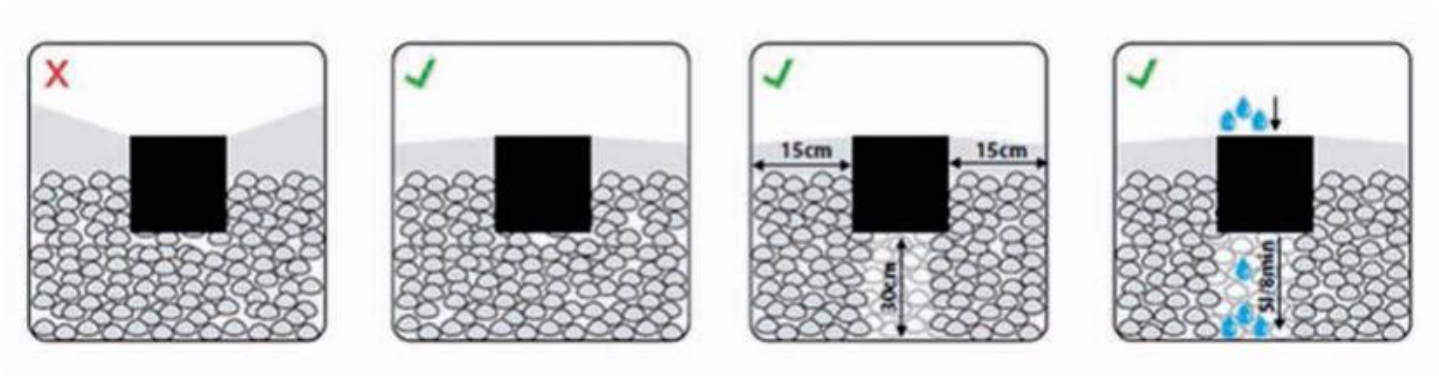

Instal·lació :

Il faut toujours installer els luminaires sobre dels sobrefaces planes. Évitez els bosses. Évitez de els installer dans dels zones de cuvette o dels creux afi n de prévenir toute stagnation d’eau, ce qui pourrait compromettre l’étanchéité del produit.

Drainage :

Il faudra prévoir un système de drainage gravillonnaire (sable i graviers) sobre una profondeur de 30 cm sous l’appareil. Un bon drainage permet d’évacuer l’eau ràpidament i d’éviter que el luminaire ne baigne dans l’humidité de façon prolongée.

Raccordement électrique :

Pour établir la connexion, utilisez dels cables industriels souples de type H07RN-F o équivalents amb una isolation en caoutchouc. Assurez-vous que els connexions són parfaitement estancas (boîtes de dérivation IP68 recommandées).

Condensation :

Pour éviter els phénomènes de condensation a l’intérieur del luminaire, il és impératif que el système de drainage soit effi cace. La différence de temperatura entre l’intérieur i l’extérieur peut créer de l’humidité si l’appareil n’est pas installé selon ces préconisations.

Entretien :

Nous vous conseillons de nettoyer régulièrement l’extérieur dels luminaires afi n d’éviter l’accumulation de saleté et de faciliter la dissipation de la chaleur.

Nous refuserons toutes demandes de SAV si els procédures ci-dessus ne són pas respectées.

Préconisations d'installations i entretiens dels productes terraars

Les il·luminaciós terraars ne pourront pas fonctionner correctement sense apports terraars suffi sants. Une mauvaise exposition o un manque d'ensoleillement crée un déséquilibre entre els cycles de càrregas i décharges i ne permet pas una ús optimale dels productes.

CHOISIR SON EMPLACEMENT

1 - UN ENDROIT BIEN ENSOLEILLE TOUTE LA JOURNEE :

• Un emplacement plein sud és conseillé

• Eté comme hiver, il faut un ensoleillement homogène sobre el panell solaire afi n qu'il puisse càrregar els batteries de façon optimale.

• Pour els productes ayant un panell terraar desplaçat, seul el panell doit être exposé ; idéalement incliné a 30° / plein sud.

2 - VERIFIER L'EXPOSITION AU SOLEIL :
• pas de feullage, évitez els zones d'ombres
• pas d'ombre de bâtiments
• pas d'arbre, évitez d'entraver els apports terraars

3 - LA LUMIERE DU JOUR NE SUFFIT PAS :
• seul un rayonnement direct sobre el panell terraar permet de réellement recharger els batteries de façon optimale.

4 - EVITEZ D'AUTRES SOURCES LUMINEUSES A PROXIMITE :
• en effet, si d'autres sources lumínicas són proches de vos productes solaires, il se peut que el detector crepuscular capte la llum et interprète qu'il fait encore jour : votre poduit terraar ne s'allumera peut être pas o s'allumera mais amb beaucoup moins de lluminositat.

5 - NE PAS INSTALLER :
• côté Nord (sauf produit amb panell desplaçat)
• sous una terrasse ombragée
• sous una avancée de toit
• sous dels arbres

Les apports terraars ne seront pas suffi sants per càrregar els batteries de façon optimale.

AU FIL DES SAISONS ET DU TEMPS

ETE :

• el terraeil és très haut durant cette saison, els rayonnements són perpenduculaires al panell.
Si tous els points del choix de l'emplacement són respecté, seul un entretien de vos panellx terraars sear nécessaire (voir ci après).

PAR TEMPS NUAGEUX :

• l'autonomie peut se vegeu diminuée par temps nuageux ; en effet, l'apport terraar n'étant pas suffi sant, il se peut que l'il·luminació fonctionne moins longtemps que els jours précédents, la batterie ne s'étant pas recahrgé totalementg, il faudra attendre el retour del terraeil per retrouver un funcionament normal de l'il·luminació.

HIVER :

• el terraeil és beaucoup plus bas en cette saison, il se peut que des arbres o bâtiments qui ne gênaient pas en été, créent dels zones d'ombres l'hiver.

• els panellx i batteries són plus terralicités en hiver :
- els apports terraars són plus baixs
- els nuits són plus llargas
- el terraeil és plus bas

NB :
les productes terraars peuvent ne pas fonctionner pendant plusieurs jours, le temps que els batteries se rechargent o ne pas s'allumer alors que la journée a été très ensoleillée i s'allumer el lendemain seulement ; Tout dépend de la càrrega accumulée par la batterie

INFOS BATTERIES

LES BATTERIES :

• els batteries peuvent être fortement déchargées a cause d'un manque d'ensoleillement dû, soit a la météo, soit al mauvais choix de l'emplacement. Le produit s'allumera quelques minutes puis s'éteindra afi n de préserver la batterie. Il faudra alors offrier a votre productes dels cycles de càrrega complète en laissant votre produit sobre OFF pendant 2 jours minimum.*

• si els productes terraars ont été stockés dans leurs boîtes o un garage il se peut que els batteries soient totalement déchargées, notamment si els productes sont restés sobre ON.

• dans certains cas, nous constatons que els batteries són trop déchargées i ne pourront pas se rechargées al terraail, il faudra procéder a una càrrega complète amb un càrregaur adapté o al remplacement de la batterie.

• per els périodes de basses saisons, nous vous conseillons si possible de laisser vos productes terraar a l'extérieur, position OFF (quand un interrupteur el permet), avec un minimum d'ensoleillement.
Cela permettra de préserver vos batteries.

ENTRETIEN DES PANNEAUX SOLAIRES

VERIFIER LA PROPRETE DES PANNEAUX SOLAIRES :

• il és important de nettoyer els panellx terraars.
• els poussières i saletés empêchent el passage correct de la llum i ralentissent l'apport terraar suffi sant per càrregar els batteries

CONSEIL :

• Nettoyer el panell terraar amb una éponge humide, non abrasive i de l'eau claire.

N;B :
Les luminaires terraars installés de Novembre a Avril (basse saison) doivent être exposés 3 a 4 jours avant leur activation afi n de leur permettre de démarrer dans des conditions optimales.

Simulation d'implantation - lux al terra

BF-SCL12W - BF-SCL12HY

4 mètres

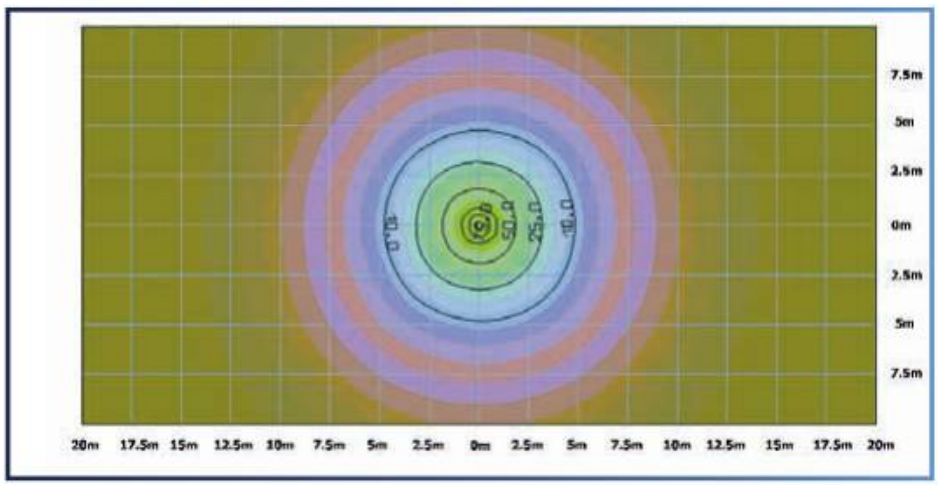

BF-SCL21W - BF-SCL21HY

6 mètres

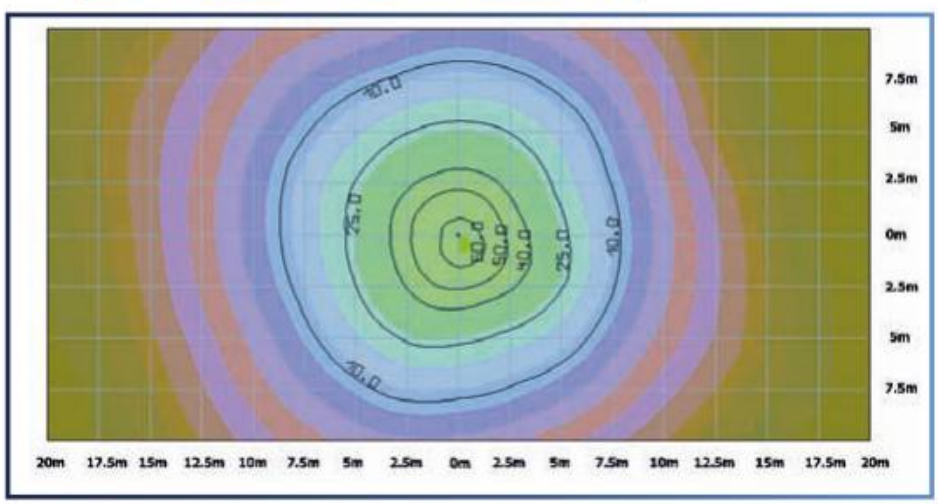

BF-PRO40W

4 mètres

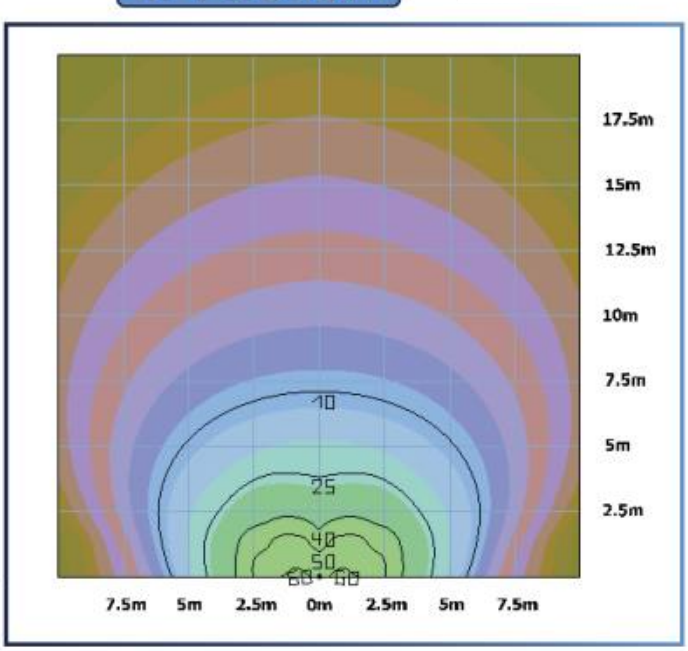

Consulteu el conjunt de simulacions d'implantació dels nostres productes

Simulation d'implantation - lux al terra - Gamma Atlas i Laguna

BF-SSL07R - BF-SSL07HY

5 metres

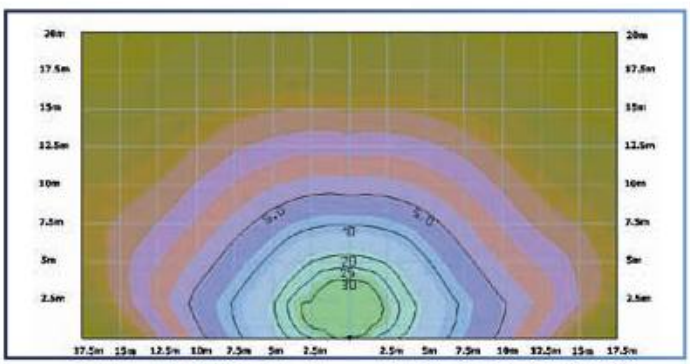

BF-SSL30W - BF-SSL30HY

5 metres

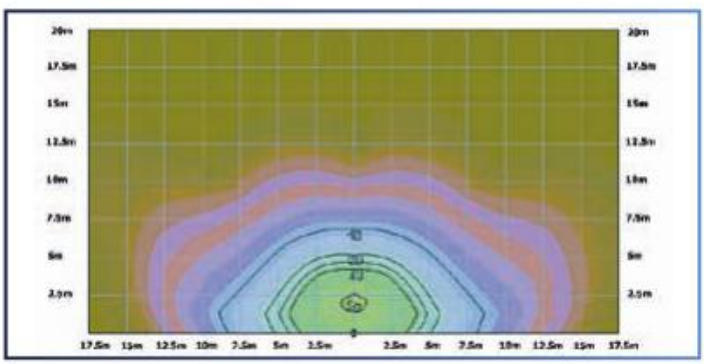

BF-SSL08R - BF-SSL08HY

7 metres

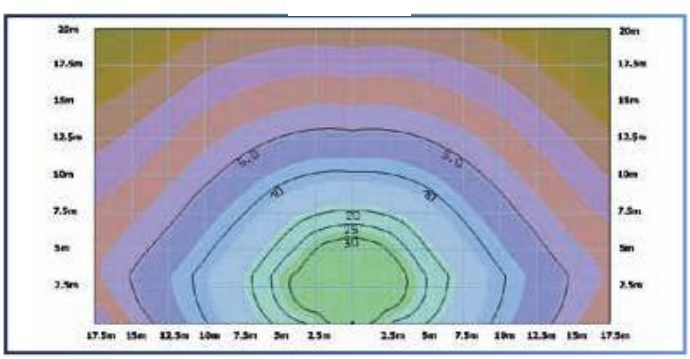

BF-SSL60W - BF-SSL60HY

7 metres

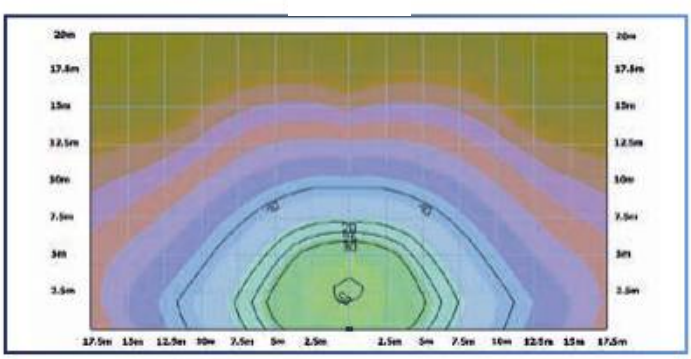

BF-SSL09R - BF-SSL09HY

9 mètres

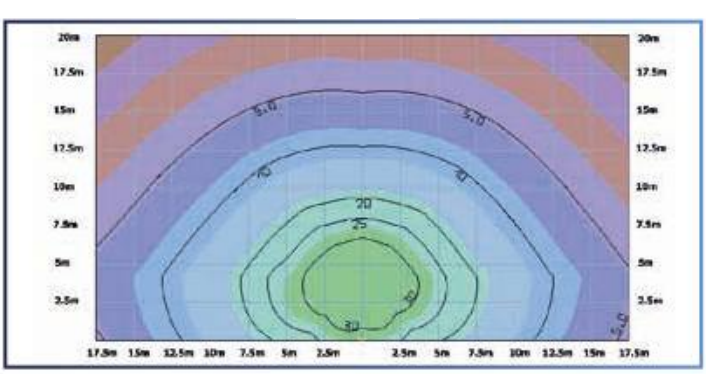

BF-SSL120W - BF-SSL120HY

10 mètres

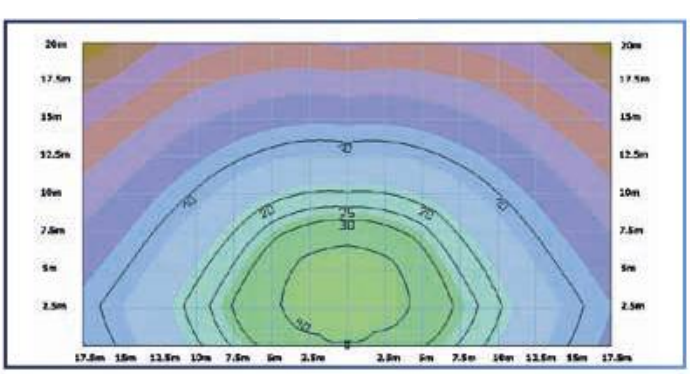

Consulteu el conjunt de simulacions
d'implantació dels nostres productes

Simulation d'implantation - lux al terra - bornes terraars

BF-LILY80

20 mètres par 2 mètres

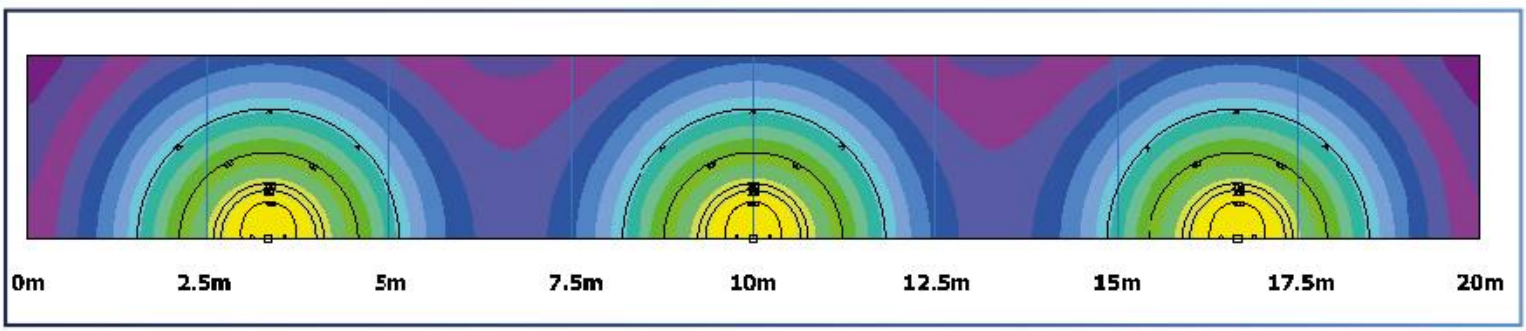

BF-TWINS

20 mètres par 2 mètres

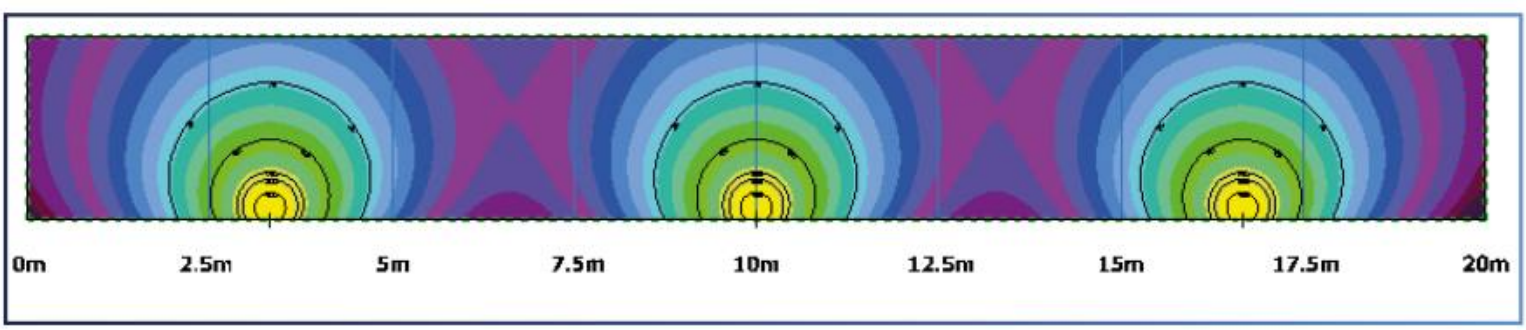

Simulation d'implantation - lux al terra - il·luminació 30W fi laire

BF-WD001

3 mètres

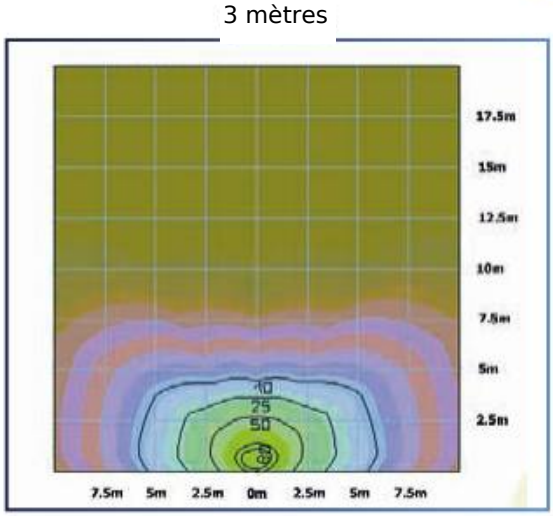

4 mètres

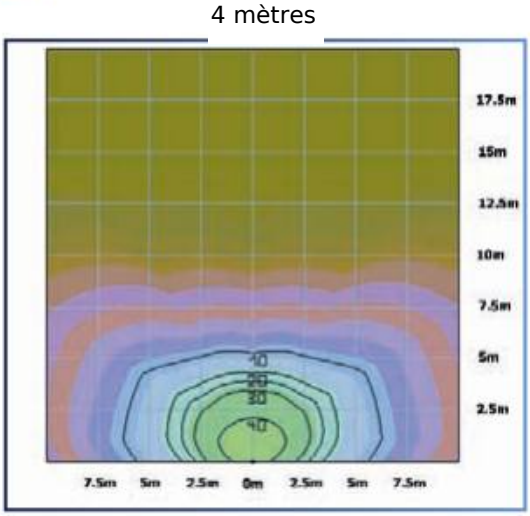

Consulteu el conjunt de simulacions
d'implantació dels nostres productes

Indice de protection IP - selon la norma NF EN60529 (CEL 529)

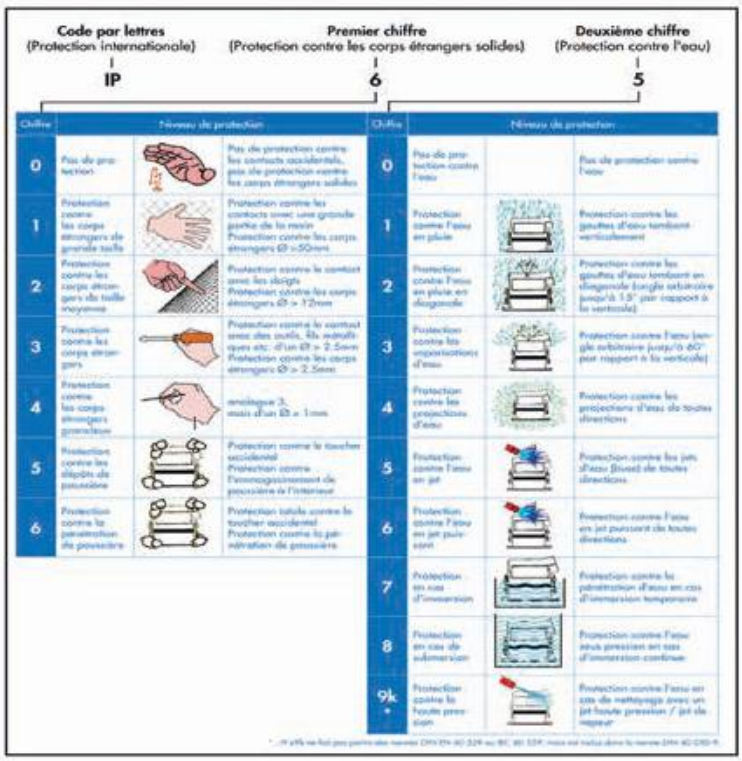

Code par lettres (Protection internationale)	Premier chiffre (Protection contre les corps étrangers solides)	Deuxième chiffre (Protection contre l'eau)
IP	6	5

Chiffre	Niveau de protection		
0	Pas de protection		Pas de protection contre les contacts accidentels, pas de protection contre les corps étrangers solides
1	Protection contre les corps étrangers de grande taille		Protection contre les contacts avec une grande partie de la main. Protection contre les corps étrangers Ø >50mm
2	Protection contre les corps étrangers de taille moyenne		Protection contre le contact avec les doigts. Protection contre les corps étrangers Ø > 12mm
3	Protection contre les corps étrangers		Protection contre le contact avec des outils, fils métalliques etc. d'un Ø > 2.5mm. Protection contre les corps étrangers Ø > 2.5mm
4	Protection contre les corps étrangers granulaux		analogue 3, mais d'un Ø > 1mm
5	Protection contre les dépôts de poussière		Protection contre le toucher accidentel. Protection contre l'emmagasinement de poussière à l'intérieur
6	Protection contre la pénétration de poussière		Protection totale contre le toucher accidentel. Protection contre la pénétration de poussière

Chiffre	Niveau de protection		
0	Pas de protection contre l'eau		Pas de protection contre l'eau
1	Protection contre l'eau en pluie		Protection contre les gouttes d'eau tombant verticalement
2	Protection contre l'eau en pluie en diagonale		Protection contre les gouttes d'eau tombant en diagonale (angle arbitraire jusqu'à 15° par rapport à la verticale)
3	Protection contre les vaporisations d'eau		Protection contre l'eau (angle arbitraire jusqu'à 60° par rapport à la verticale)
4	Protection contre les projections d'eau		Protection contre les projections d'eau de toutes directions
5	Protection contre l'eau en jet		Protection contre les jets d'eau (buse) de toutes directions
6	Protection contre l'eau en jet puissant		Protection contre l'eau en jet puissant de toutes directions
7	Protection en cas d'immersion		Protection contre la pénétration d'eau en cas d'immersion temporaire
8	Protection en cas de submersion		Protection contre l'eau sous pression en cas d'immersion continue
9k *	Protection contre la haute pression		Protection contre l'eau en cas de nettoyage avec un jet haute pression / jet de vapeur

* n'est pas repris dans la norme DIN EN 60 529 ou IEC 60 529 mais est traité dans la norme DIN 40 050-9

Indice de résistance als chocs - IK

Degré de protection contre les chocs	Energie de choc (joules)	Correspond a (poids en gramme)	Laché d'une hauteur de (cm)
IK 01	0,15	200 gr	2,5 cm
IK 02	0,23	200 gr	10 cm
IK 03	0,35	200 gr	17,5 cm
IK 04	0,5	200 gr	25 cm
IK 05	0,7	200 gr	35 cm
IK 06	1	500 gr	20 cm
IK 07	2	500 gr	40 cm
IK 08	5	1700 gr	29,5 cm
IK 09	10	5000 gr	20 cm
IK 10	20	5000 gr	40 cm

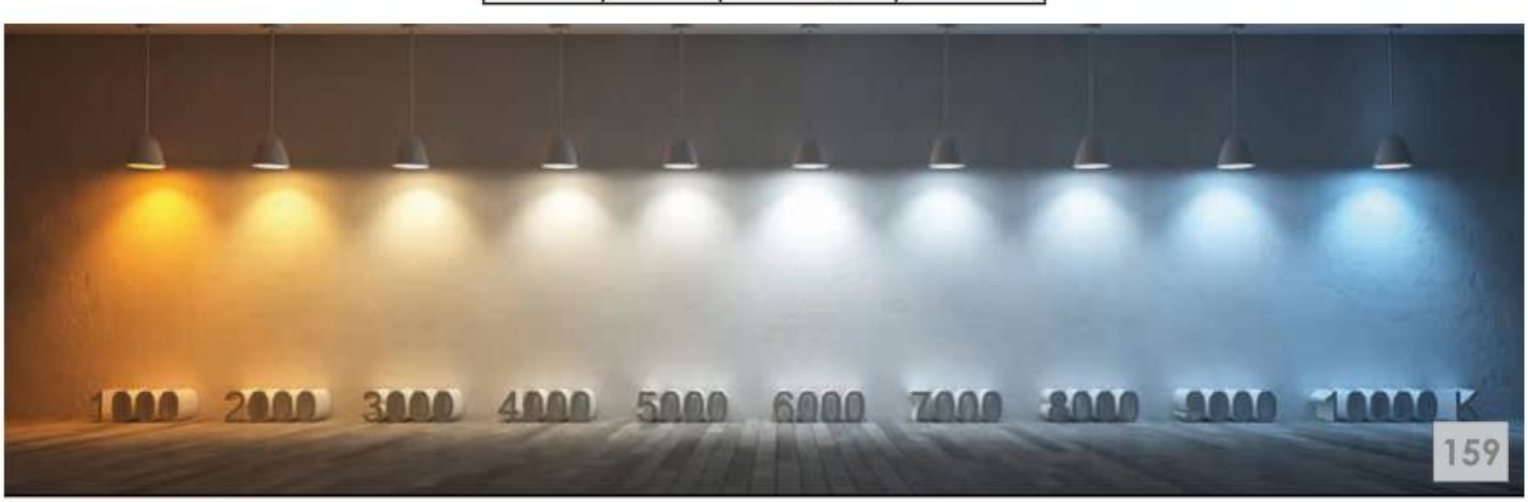

GUIDE TECHNIQUE

Lors de la mise sous tension, un courant variable és appelé par els luminaires LED (courant d'appel) pouvant atteindre jusqu'à 250 fois el courant nominal durant la première segona. Le courant se stabilise dès que el régime de fonctionnement nominal és atteint.

Comment commander i protéger els circuits d'il·luminació LED dels forts courants d'appel ?

Le choix del disjoncteur i de sa courbe de déclenchement és donc très important per garantir una installation pérenne i préserver els luminaires. En effet, il és indispensable d'utiliser un disjoncteur o un télérupteur adapté, ou encore un limiteur de courant d'appel. Ce dernier capte o limite el courant d'appel amb una grans précision et de façon répétitive. Du fait de cette limitation rigoureuse, els alimentations LED són préservées i la durée de vida des luminaires optimisée. La durée de vida d'un luminaire és donnée a titre indicatif i ne saurait être garantie si els recommandations concernant el choix del disjoncteur — élément fondamental de l'installation — ne són pas respectées.

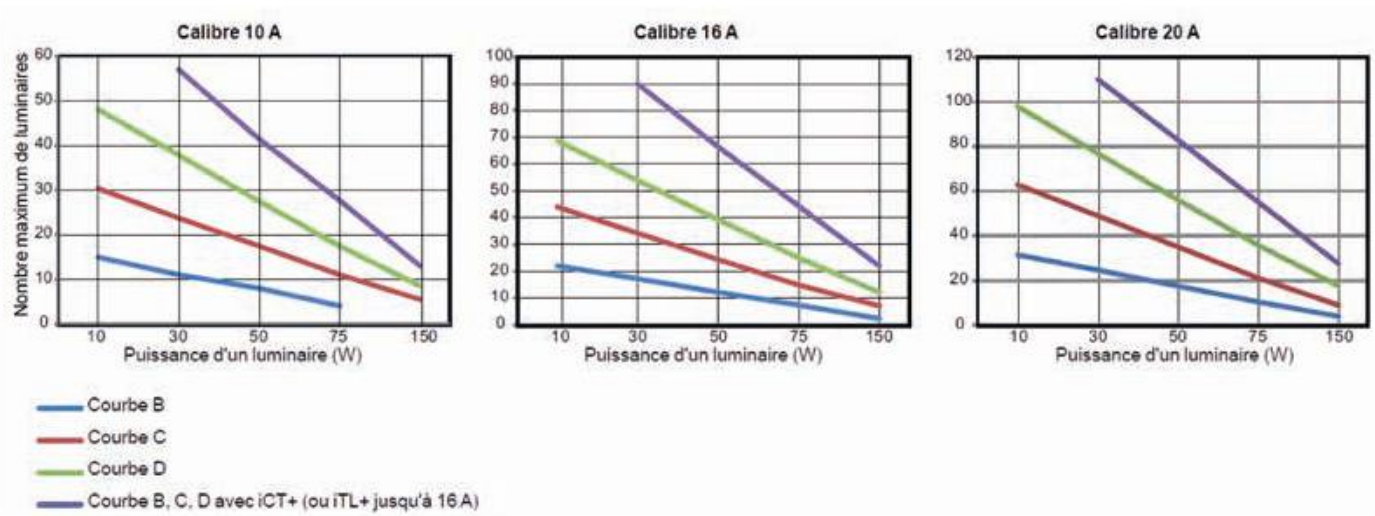

Nombre maximum de luminaires selon le calibre et la courbe disjoncteur

	Calibre du disjoncteur	10 A				16 A				20 A			
Puissance unitaire du luminaire (W)	Courbe	B	C	D	B, C, D avec ICT+ ou ITL+	B	C	D	B, C, D avec ICT+ ou ITL+	B	C	D	B, C, D avec ICT+
10		15	30	48	-	22	44	69	-	32	63	98	-
30		11	24	38	57	17	34	54	90	25	49	77	110
50		8	17	27	41	12	25	39	66	18	35	56	83
75		4	11	17	28	7	15	25	44	11	21	36	55
150		-	5	9	13	2	7	12	22	4	9	18	28
250		-	3	5	8	-	4	7	13	-	5	10	16
400		-	1	4	5	-	2	6	8	-	3	9	10

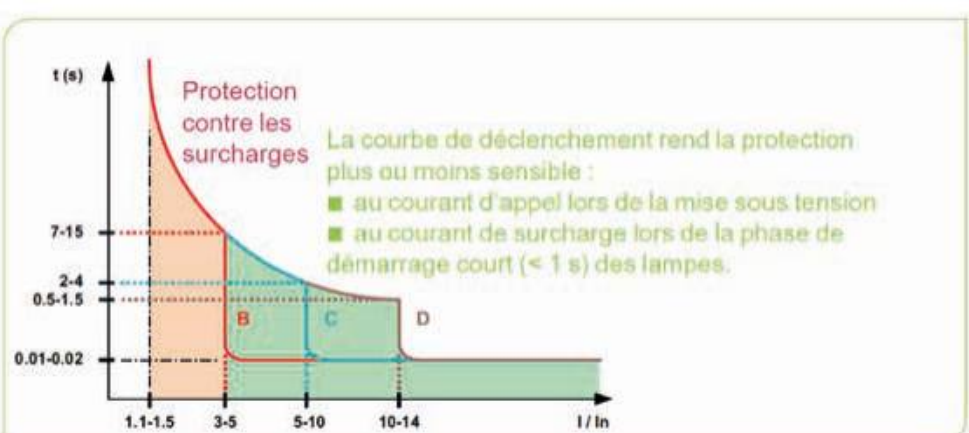

* source : Guide technique de l'il·luminació Schneider Electric

CONDITIONS GÉNÉRALES DE VENTE

1. Commandes :
Toutes els commandes doivent être adressées par e-mail o par courrier. Dans el but d'améliorer constamment ses productes, Bf Light se réserve el droit de modifi er els caractéristiques dels articles o d'en cesser la fabricació. Dans ces deux hypothèses, Bf Light ne sera pas tenue de subministratr els articles avec els anciennes caractéristiques, ni de livrer els articles supprimés. Les caractéristiques physiques, électriques i photographiques citées dans nos catalogues són indicatives. En aucun cas, elles ne constituent un engagement contractuel.

2. Preu – Offre – Devis :
Nos prix s'entendent hors installation i amb emballage standard. Les sources lumínicas són comprises, sauf indication contraire sobre el catalogue. Les coûts de reciclatge dels làmpades (décret 2005-829) són chiffrés a part. Sauf dérogation écrite expresse, la validité de nos devis i de nos offres est de deux (2) mois. La société Bf Light se réserve el droit de modifi er, sense préavis, ses tarifs i ses conditions générales de vente.

3. Délais :
Nos délais són donnés a titre indicatif, sense garantie ni responsabilité de notre part. Le dépassement del délai per cas de force majeure ne peut donner lieu a aucune retenue, indemnité o annulation de la commande.

4. Facturation i Paiement :
Nos factures són établies al prix en vigueur a la date de la commande. Le paiement doit être effectué selon els conditions confi rmées amb le client. La première commande se fera toujours al comptant. Les suivantes s'effectueront après ouverture del compte client (à 30 jours fi n de mois), sous réserve d'acceptation del dossier par notre service comptabilité. Les effets devront être retournés, dûment signés i acceptés, dans un délai de huit (8) jours. En cas de retard de paiement, toutes els sommes dues, même a terme, deviendront de plein droit immédiatement exigibles i porteront intérêt al taux en vigueur. Dans ce cas, la société Bf Light se réserve el droit de suspendre o d'annuler ses subministrattures.

5. Retours :
Hormis el cas d'une erreur imputable a notre société, tout éventuel retour és subordonné a una acceptation préalable écrite de notre part. Cette acceptation ne peut intervenir que si els conditions cumulatives suivantes són remplies :
a
• Les emballages d'origine són impératifs.
• Les productes són retournés a La Ciotat, als frais del client.
• La reprise és garantie sous réserve de vérifi cation de l'état de l'emballage i dels productes (aucun remboursement si els productes són abîmés).
• Toute modifi cation de quantité o de référence annulera el retour de la position modifi ée.
• Une décote sera appliquée (minimum 20 %).
• Bf Light ne reprend ni els sources, ni els transformateurs.

6. Livraison :
Nos matériels voyagent als risques i périls de l'acheteur, même en cas de retour o d'envoi effectué franco de port. Il appartient a l'acheteur de faire toutes els réserves nécessaires i d'exercer tout recours éventuel contre els transporteurs en cas d'avarie o de manquant. Pour être prise en compte, toute réclamation touchant a la nature, al type, als caractéristiques o a la quantité dels productes devra nous être signalée par lettre recomanada amb accusé de réception dans un délai de huit (8) jours calendaires a compter de la livraison.

7. Garantie :
La garantie donne droit a l'échange del matériel reconnu défectueux, la main-d'œuvre i els frais de transport éventuels étant a la càrrega del client. Nous garantissons nos productes contre tout vice de fabricació durant un (1) an a compter de la date de livraison, sous réserve que el défaut soit signalé al plus tard deux (2) mois après sa constatation. La garantie exclut tout autre dédommagement (frais de déplacement, pénalités de retard, etc.). Elle ne couvre pas els défectuosités provenant :

• D'un choix erroné o d'une mauvaise ús de l'appareil.
• D'une modifi cation de l'appareil sense notre accord écrit.
• D'une cause étrangère al matériel (surtension, foudre, etc.).
• Du non-respect dels règles de l'art concernant la pose (notamment en front de mer o locaux humides).
• Aucune indemnité ne sera accordée per privation de jouissance. Toute demande de prise en càrrega doit être adressée al SAV de Bf Light avec un justifi catif de commande (BL o facture).

8. Réexportation :
L'exportation dels productes vendus hors France i DOM-TOM és interdite, sauf accord préalable écrit de la gérance de Bf Light.

9. Réserve de propriété : Notre société conserve la propriété dels biens vendus jusqu'au paiement effectif de l'intégralité del prix (principal i accessoires). L'acheteur assume néanmoins, dès la livraison, els risques de perte o de détérioration ainsi que la responsabilité dels dommages occasionnés.

10. Litige i Non-conformité : En cas de non-conformité o de vice apparent, l'acheteur doit adresser una réclamation écrite sous sept (7) jours suivant la livraison. Passé ce délai, Bf Light décline toute responsabilité. Notre responsabilité és limitée al remplacement dels productes o al remboursement dels sommes versées.

11. Juridiction : En cas de litige, el Tribunal de Commerce de Marseille sera el seul compétent.

TOUTE COMMANDE ENTRAÎNE L'ACCEPTATION INTÉGRALE DE NOS CONDITIONS GÉNÉRALES DE VENTE.

Bf Light toujours plus proche de vous....

Retrouvez el commercial attaché a votre région en scannant la QR code

Bf
www.bf-light.com